EINSTECHSYSTEM 229
TOOLING SYSTEM 229

H

Einstechen - außen -
Grooving - external -

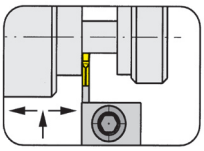
Seite / Page H2-H14,H16

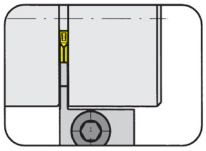
Seite / Page H15,H17

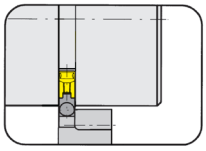
Seite / Page H18

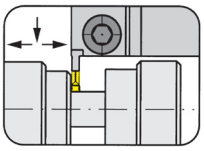
Seite / Page H19-H20

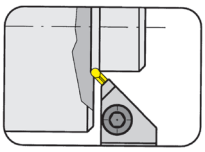
Seite / Page H21

Einstechen - innen -
Grooving - internal -

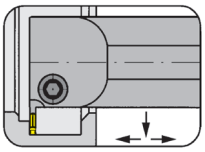
Seite / Page H22-H29

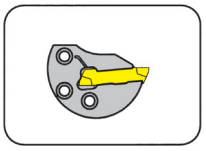
Seite / Page H30

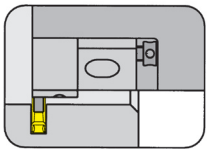
Seite / Page H31

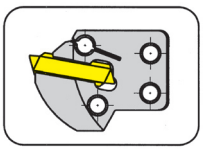
Seite / Page H32

Wendeschneidplatten Typ
Indexable inserts type
S229

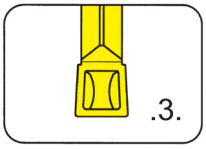

Seite / Page H34-H35

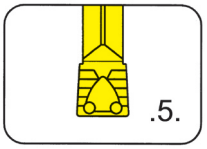

Seite / Page H36-H37

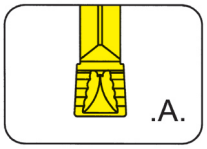

Seite / Page H38-H39

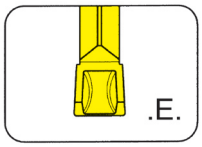

Seite / Page H40

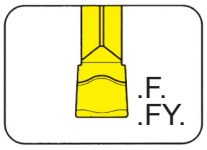

Seite / Page H41-H42

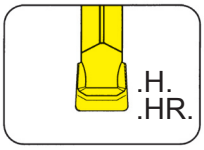

Seite / Page H43-H44

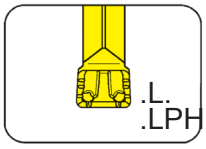

Seite / Page H45-H46

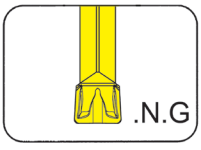

Seite / Page H47

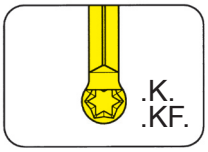

Seite / Page H48-H49

Wendeschneidplatten Typ
Indexable inserts type
229

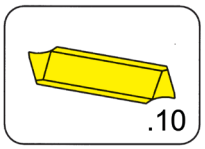

Seite / Page H50-H51

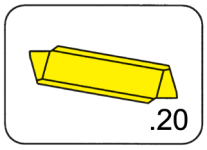

Seite / Page H52-H53

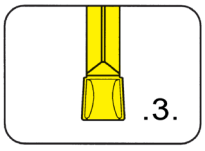

Seite / Page H54-H55

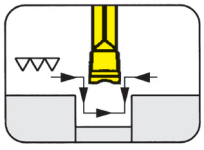
Seite / Page H56-H57

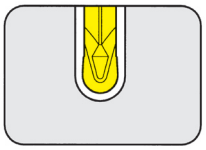
Seite / Page H58

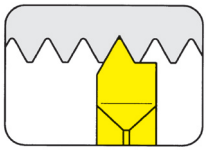
Seite / Page H59-H61

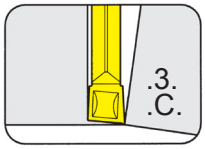

Seite / Page H62-H64

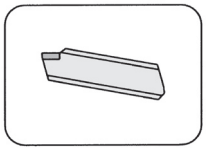
Seite / Page H65
CBN-bestückt
PCBN-tipped-insert

Typ
type
H259 / 259

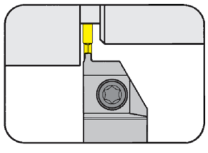
Seite / Page H66

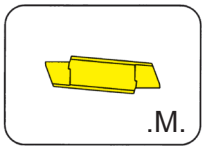

Seite / Page H67

Technische Hinweise finden Sie in Kapitel R
For Technical Instructions please see chapter R

KLEMMHALTER Typ 210
TOOLHOLDER Type

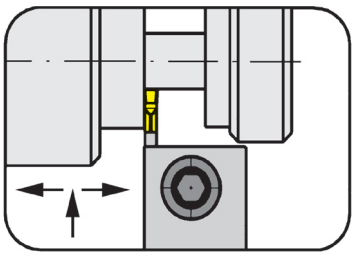

Stechtiefe bis	Depth of groove up to	11,0 mm
Spannbereich	Clamping range	2,5 - 6,0 mm

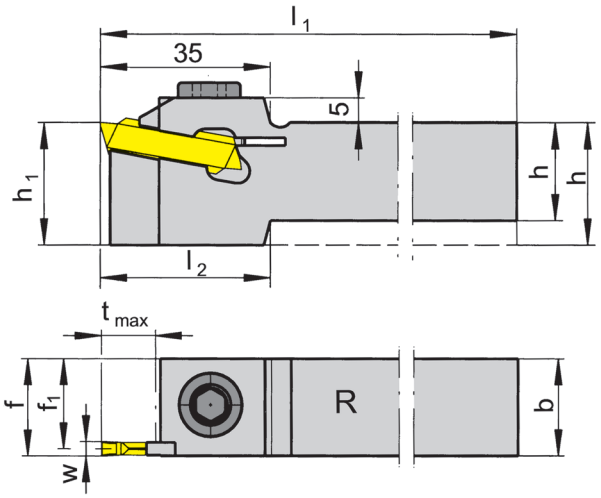

für Wendeschneidplatte
for use with Indexable insert

Typ 229
Type N229
S229

R = rechts wie gezeichnet
R = right hand version shown

L = links spiegelbildlich
L = left hand version

Bestellnummer Part number	h	b	l_1	h_1	f	f_1	l_2	t_{max}	Größe Size	Spannbereich Clamping range
R/L210.2020.02	20	20	150	25	f_1+w/2	18,55	35	11	02	2,5 - 3,0
R/L210.2525.02	25	25				23,55	-			
R/L210.1616.03	16	16	150	25	f_1+w/2	14,55	45	11	03	3,0 - 4,0
R/L210.2020.03	20	20	150	25		18,55	35			
R/L210.2525.03	25	25	150	25		23,55	-			
R/L210.3225.03	32	25	170	32		23,55	-			
R/L210.2020.04	20	20	150	25	f_1+w/2	17,70	35	11	04	4,0 - 5,0
R/L210.2525.04	25	25	150	25		22,70	-			
R/L210.3225.04	32	25	170	32		22,70	-			
R/L210.2020.05	20	20	150	25	f_1+w/2	17,20	35	11	05	5,1 - 6,0
R/L210.2525.05	25	25	150	25		22,20	-			
R/L210.3225.05	32	25	170	32		22,20	-			

Ausführung R oder L angeben
State R or L version

w siehe WSP
w see indexable inserts

Abmessungen in mm
Dimensions in mm

R/L 210...02 max. Stechtiefe bis Ø 150 mm
R/L 210...02 max. depth of groove up to Ø 150 mm

Weitere Abmessungen auf Anfrage
Further sizes upon request

Das Anzugsdrehmoment der Schrauben finden Sie in den Technischen Hinweisen.
For torque specifications of the screw, please see Technical Instructions.

Ersatzteile
Spare parts

Klemmhalter Toolholder	Spannschraube Screw	Inbus-Schlüssel Wrench
R/L210....	**218.3**	**SW6,0DIN911**

KLEMMHALTER Typ 210
TOOLHOLDER Type

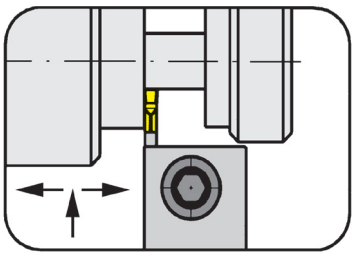

Stechtiefe bis	Depth of groove up to	11,0 mm
Spannbereich	Clamping range	6,1 - 8,0 mm

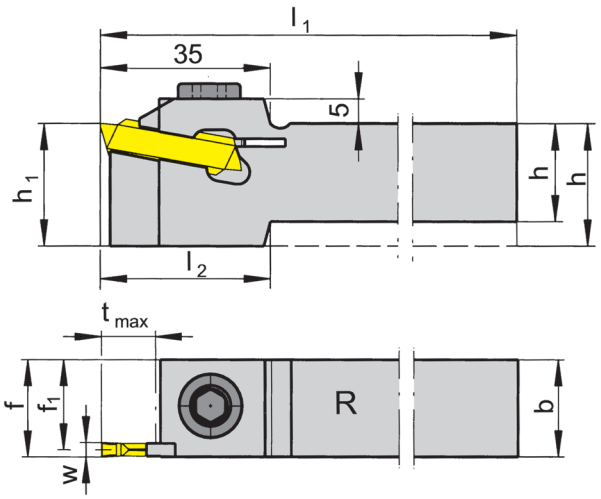

für Wendeschneidplatte
for use with Indexable insert

Typ 229
Type S229

R = rechts wie gezeichnet
R = right hand version shown

L = links spiegelbildlich
L = left hand version

Bestellnummer Part number	h	b	l_1	h_1	f	f_1	l_2	t_{max}	Größe Size	Spannbereich Clamping range
R/L210.2020.07	20	20	150	25		16,2	35			
R/L210.2525.07	25	25	150	25	f_1+w/2	21,2	-	11	07	6,1 - 8,0
R/L210.3225.07	32	25	170	32		21,2	-			
R/L210.2020.08	20	20	150	25	f_1+w/2	16,2	35	11	08	7,6 - 8,0
R/L210.2525.08	25	25				21,2	-			

Ausführung R oder L angeben
State R or L version

w siehe WSP
w see indexable inserts

Abmessungen in mm
Dimensions in mm

Weitere Abmessungen auf Anfrage
Further sizes upon request

Das Anzugsdrehmoment der Schrauben finden Sie in den Technischen Hinweisen.
For torque specifications of the screw, please see Technical Instructions.

Ersatzteile
Spare parts

Klemmhalter Toolholder	Spannschraube Screw	Inbus-Schlüssel Wrench
R/L210....	**218.3**	**SW6,0DIN911**

KLEMMHALTER Typ 210
TOOLHOLDER Type

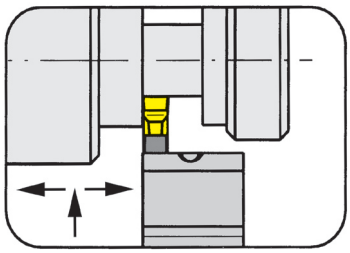

Stechtiefe bis	Depth of groove up to	11,0 mm
Spannbereich	Clamping range	8,1 - 10,4 mm

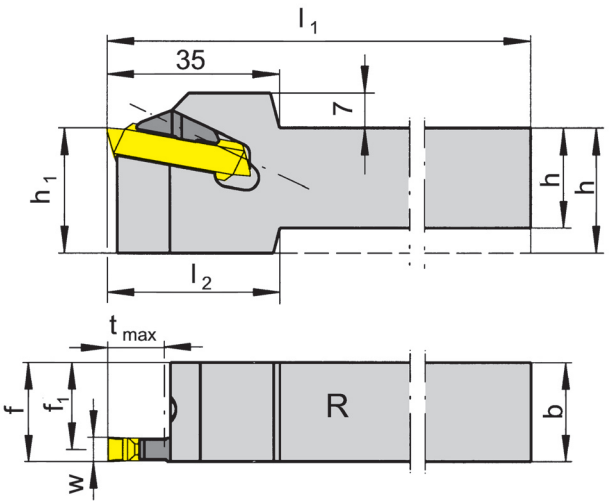

für Wendeschneidplatte
for use with Indexable insert

Typ 229
Type S229

R = rechts wie gezeichnet
R = right hand version shown

L = links spiegelbildlich
L = left hand version

Bestellnummer Part number	h	b	l_1	h_1	f	f_1	l_2	t_{max}	Größe Size	Spannbereich Clamping range
R/L210.2020.09	20	20	150	25		15,2	35			
R/L210.2525.09	25	25	150	25	f_1+w/2	20,2	-	11	09	8,1 - 10,4
R/L210.3225.09	32	25	170	32		20,2	-			

Ausführung R oder L angeben
State R or L version

w siehe WSP
w see indexable inserts

Abmessungen in mm
Dimensions in mm

Weitere Abmessungen auf Anfrage
Further sizes upon request

Hinweis:
Bitte beachten Sie die Zuordnung der Spannelemente.
Note:
Please note type of clamp.

Das Anzugsdrehmoment der Schrauben finden Sie in den Technischen Hinweisen.
For torque specifications of the screw, please see Technical Instructions.

Ersatzteile
Spare parts

Klemmhalter Toolholder	Spannelement Clamp	Spannschraube Screw	TORX PLUS®-Schlüssel TORX PLUS® Wrench
L210....09	**L218.9**	**5.32T15P**	**T15PQ**
R210....09	**R218.9**	**5.32T15P**	**T15PQ**

GRUNDHALTER Typ
BASIC TOOLHOLDER Type

210
mit auswechselbarer Kassette
with changeable cassette

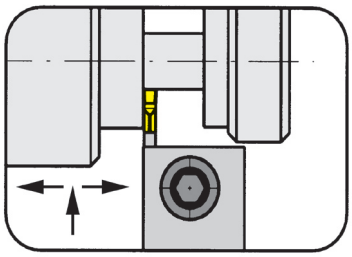

Stechtiefe bis	Depth of groove up to	11,0 mm
Spannbereich	Clamping range	3,0 - 8,0 mm

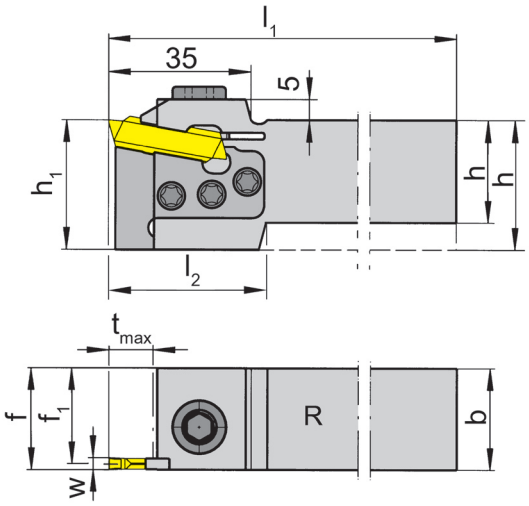

für Wendeschneidplatte
for use with Indexable insert

Typ 229
Type N229
S229

R = rechts wie gezeichnet
R = right hand version shown

L = links spiegelbildlich
L = left hand version

Bestellnummer Part number	h	b	l_1	h_1	f	f_1	l_2	t_{max}	Größe Size	Spannbereich Clamping range
R/L210.2525.K3 **R/L210.3225.K3**	25 32	25	150 170	32	f_1+w/2	23,55	35 -	11	03	3,0 - 4,0
R/L210.2525.K4 **R/L210.3225.K4**	25 32	25	150	32	f_1+w/2	22,70	35 -	11	04	4,0 - 5,0
R/L210.2525.K5 **R/L210.3225.K5**	25 32	25	150 170	32	f_1+w/2	22,20	35 -	11	05	5,1 - 6,0
R/L210.2525.K7 **R/L210.3225.K7**	25 32	25	150 170	32	f_1+w/2	21,20	35 -	11	07	6,1 - 8,0

Ausführung R oder L angeben
State R or L version

w siehe WSP
w see indexable inserts

Abmessungen in mm
Dimensions in mm

Weitere Abmessungen auf Anfrage
Further sizes upon request

Das Anzugsdrehmoment der Schrauben finden Sie in den Technischen Hinweisen.
For torque specifications of the screw, please see Technical Instructions.

Ersatzteile
Spare parts

Grundhalter Basic toolholder	Kassette Cassette	Schraube Screw	Spannschraube Screw	Inbus-Schlüssel Wrench	TORX PLUS®-Schlüssel TORX PLUS® Wrench
R/L210....K3	**NK210.32.03**	**030.0518.T20P**	**218.3**	**SW6,0DIN911**	**T20PQ**
R/L210....K4	**NK210.32.04**	**030.0518.T20P**	**218.3**	**SW6,0DIN911**	**T20PQ**
R/L210....K5	**NK210.32.05**	**030.0518.T20P**	**218.3**	**SW6,0DIN911**	**T20PQ**
R/L210....K7	**NK210.32.07**	**030.0518.T20P**	**218.3**	**SW6,0DIN911**	**T20PQ**

EINSTECHEN und LÄNGSDREHEN (außen)
GROOVING and SIDE TURNING (external)

GRUNDHALTER Typ
BASIC TOOLHOLDER Type

210
mit auswechselbarer Kassette
with changeable cassette

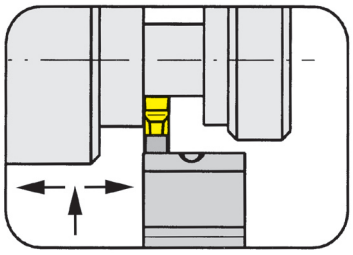

Stechtiefe bis	Depth of groove up to	11,0 mm
Spannbereich	Clamping range	8,1 - 10,4 mm

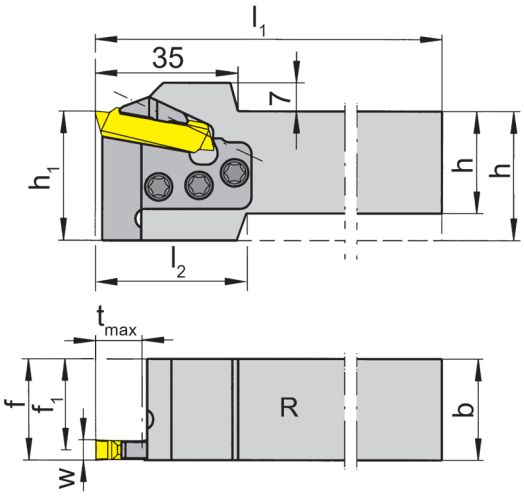

für Wendeschneidplatte
for use with Indexable insert

Typ 229
Type S229

R = rechts wie gezeichnet
R = right hand version shown

L = links spiegelbildlich
L = left hand version

H

Bestellnummer Part number	h	b	l_1	h_1	f	f_1	l_2	t_{max}	Größe Size	Spannbereich Clamping range
R/L210.2525.K9 **R/L210.3225.K9**	25 32	25	150 170	32	f_1+w/2	20,2	35 -	11	09	8,1 - 10,4

Ausführung R oder L angeben
State R or L version

w siehe WSP
w see indexable inserts

Abmessungen in mm
Dimensions in mm

Weitere Abmessungen auf Anfrage
Further sizes upon request

Hinweis:
Bitte beachten Sie die Zuordnung der Spannelemente.
Note:
Please note type of clamp.

Das Anzugsdrehmoment der Schrauben finden Sie in den Technischen Hinweisen.
For torque specifications of the screw, please see Technical Instructions.

Ersatzteile
Spare parts

Grundhalter Basic toolholder	Kassette Cassette	Spann-element Clamp	TORX PLUS®-Schlüssel TORX PLUS® Wrench	Schraube Screw	Spann-schraube Screw	TORX PLUS®-Schlüssel TORX PLUS® Wrench
L210....K9 R210....K9	**NK210.32.09** **NK210.32.09**	**L218.9** **R218.9**	**T15PQ** **T15PQ**	**030.0518.T20P** **030.0518.T20P**	**5.32T15P** **5.32T15P**	**T20PQ** **T20PQ**

EINSTECHEN und LÄNGSDREHEN (außen)
GROOVING and SIDE TURNING (external)

KLEMMHALTER Typ 218
TOOLHOLDER Type

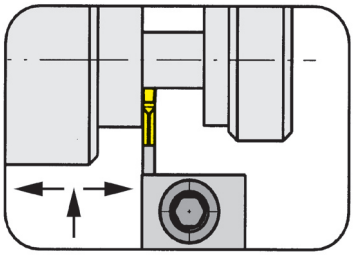

Stechtiefe bis	Depth of groove up to	18,0 mm
Spannbereich	Clamping range	2,5 - 6,0 mm

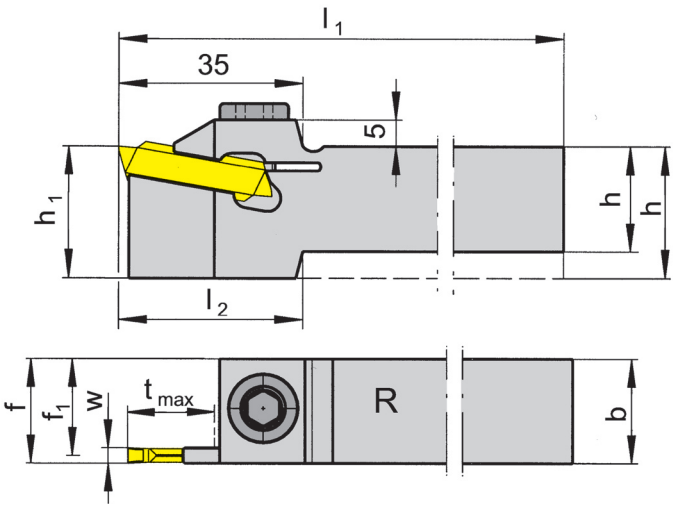

für Wendeschneidplatte
for use with Indexable insert

Typ 229
Type N229
S229

R = rechts wie gezeichnet
R = right hand version shown

L = links spiegelbildlich
L = left hand version

Bestellnummer Part number	h	b	l_1	h_1	f	f_1	l_2	t_{max}	Größe Size	Spannbereich Clamping range
R/L218.2020.02	20	20	150	25	f_1+w/2	18,55	35	18	02	2,5 - 3,0
R/L218.2525.02	25	25				23,55	-			
R/L218.1616.03	16	16	150	25	f_1+w/2	14,55	45	18	03	3,0 - 4,0
R/L218.2020.03	20	20	150	25		18,55	35			
R/L218.2525.03	25	25	150	25		23,55	-			
R/L218.3225.03	32	25	170	32		23,55	-			
R/L218.2020.04	20	20	150	25	f_1+w/2	17,70	35	18	04	4,0 - 5,0
R/L218.2525.04	25	25	150	25		22,70	-			
R/L218.3225.04	32	25	170	32		22,70	-			
R/L218.2020.05	20	20	150	25	f_1+w/2	17,20	35	18	05	5,1 - 6,0
R/L218.2525.05	25	25	150	25		22,20	-			
R/L218.3225.05	32	25	170	32		22,20	-			

Ausführung R oder L angeben
State R or L version

w siehe WSP
w see indexable inserts

Abmessungen in mm
Dimensions in mm

R/L 218...02 max. Stechtiefe bis Ø 80 mm
R/L 218...02 max. depth of groove up to Ø 80 mm

Weitere Abmessungen auf Anfrage
Further sizes upon request

Das Anzugsdrehmoment der Schrauben finden Sie in den Technischen Hinweisen.
For torque specifications of the screw, please see Technical Instructions.

Ersatzteile
Spare parts

Klemmhalter Toolholder	Spannschraube Screw	Inbus-Schlüssel Wrench
R/L218....	**218.3**	**SW6,0DIN911**

Klemmhalter mit innerer Kühlmittelzufuhr
Toolholder with through coolant supply

Typ **218**
type

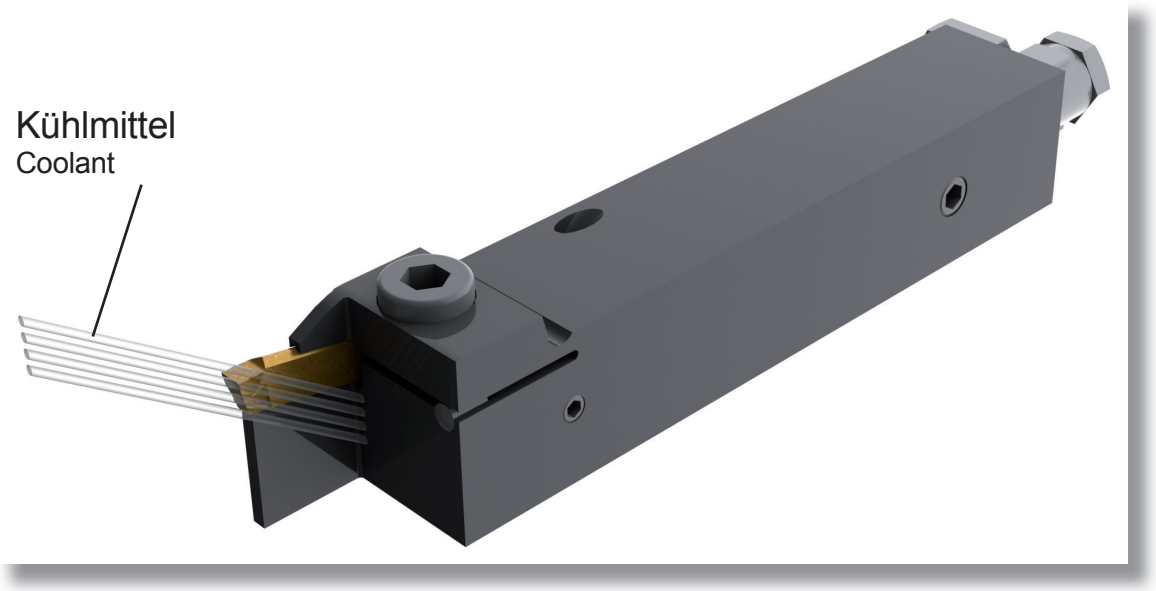

Information zu "mobilen Hochdruckstationen" siehe Seite T2
Information about "mobile high-pressure systems" see page T2

EINSTECHEN und LÄNGSDREHEN (außen)
GROOVING and SIDE TURNING (external)

KLEMMHALTER Typ 218
TOOLHOLDER Type

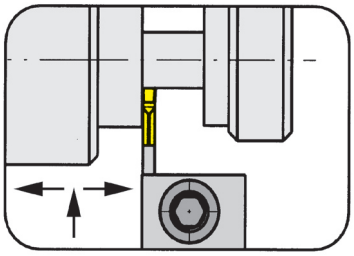

Stechtiefe bis	Depth of groove up to	18,0 mm
Spannbereich	Clamping range	2,5 - 4,0 mm

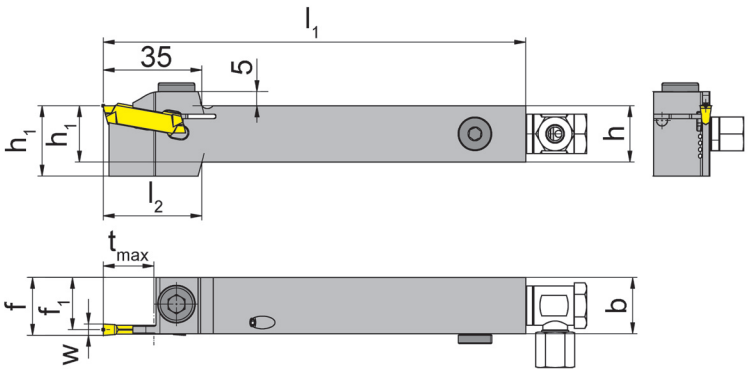

für Schneidplatte
for use with Insert

Typ 229
Type N229
S229

mit innerer Kühlmittelzufuhr
with through coolant supply

R = rechts wie gezeichnet
R = right hand version shown

L = links spiegelbildlich
L = left hand version

Bestellnummer Part number	h	b	l_1	h_1	f	f_1	l_2	t_{max}	Größe Size	Spannbereich Clamping range
R/L218.2020.02.IK	20	20	150	25	f_1+w/2	18,55	35	18	02	2,5 - 3,0
R/L218.2525.02.IK	25	25				23,55	-			
R/L218.1616.03.IK	16	16	150	25	f_1+w/2	14,55	45	18	03	3,0 - 4,0
R/L218.2020.03.IK	20	20	150	25		18,55	35			
R/L218.2525.03.IK	25	25	150	25		23,55	-			
R/L218.3225.03.IK	32	25	170	32		23,55	-			

Ausführung R oder L angeben
State R or L version

w siehe WSP
w see indexable inserts

Abmessungen in mm
Dimensions in mm

R/L 218...02 max. Stechtiefe bis Ø 80 mm
R/L 218...02 max. depth of groove up to Ø 80 mm

Weitere Abmessungen auf Anfrage
Further sizes upon request

Das Anzugsdrehmoment der Schrauben finden Sie in den Technischen Hinweisen.
For torque specifications of the screw, please see Technical Instructions.

Ersatzteile
Spare parts

Klemmhalter Toolholder	Spannschraube Screw	Inbus-Schlüssel Wrench	Kühlmittelanschluss Coolant supply
R/L218....	**218.3**	**SW6,0DIN911**	**004.00.61**

KLEMMHALTER Typ
TOOLHOLDER Type

218
mit Schraubklemmung
with screwed clamping

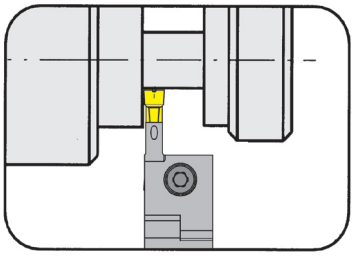

Stechtiefe bis	Depth of groove up to	18,0 mm
Stechbreite	Width of groove	3,0 - 4,0 mm

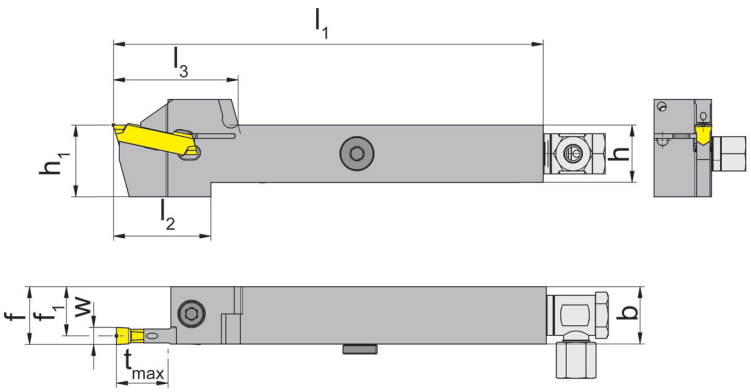

für Wendeschneidplatte
for use with Indexable insert

Typ 229
Type N229
S229

mit innerer Kühlmittelzufuhr
with through coolant supply

R = rechts wie gezeichnet
R = right hand version shown

L = links spiegelbildlich
L = left hand version

H

Bestellnummer Part number	h	b	l_1	l_2	l_3	h_1	f_1	f	t_{max}	Größe Size
R/L218.1616.0.03.IK	16	16	150	37	43,5	25	14,55	f_1+w/2	18	03
R/L218.2020.0.03.IK	20	20		34		25	18,55			
R/L218.2525.0.03.IK	25	25		32		32	23,55			
R/L218.2020.0.04.IK	20	20	150	34	43,5	25	17,70	f_1+w/2	18	04
R/L218.2020.0.05.IK	20	20		34		25	17,20			
R/L218.2525.0.04.IK	25	25		32		32	22,70			
R/L218.2525.0.05.IK	25	25		32		32	22,20			

Ausführung R oder L angeben
State R or L version

w siehe WSP
w see indexable inserts

Abmessungen in mm
Dimensions in mm

Weitere Abmessungen auf Anfrage
Further sizes upon request

Das Anzugsdrehmoment der Schrauben finden Sie in den Technischen Hinweisen.
For torque specifications of the screw, please see Technical Instructions.

Ersatzteile
Spare parts

Klemmhalter Toolholder	Spannschraube Screw	TORX PLUS®-Schlüssel TORX PLUS® Wrench	Kühlmittelanschluss Coolant supply
R/L218....	**6.23T25P**	**T25PQ**	**004.00.61**

KLEMMHALTER Typ 218
TOOLHOLDER Type

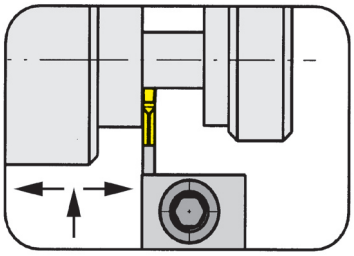

Stechtiefe bis	Depth of groove up to	18,0 mm
Spannbereich	Clamping range	6,1 - 8,0 mm

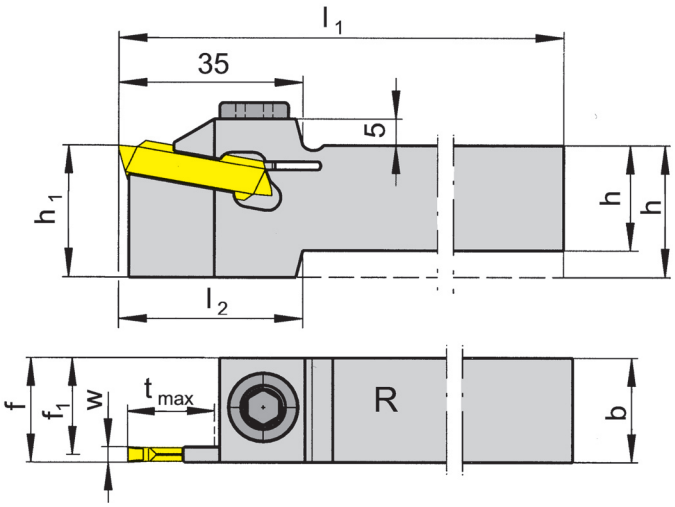

für Wendeschneidplatte
for use with Indexable insert

Typ 229
Type S229

R = rechts wie gezeichnet
R = right hand version shown

L = links spiegelbildlich
L = left hand version

Bestellnummer Part number	h	b	l_1	h_1	f	f_1	l_2	t_{max}	Größe Size	Spannbereich Clamping range
R/L218.2020.07	20	20	150	25		16,2	35			
R/L218.2525.07	25	25	150	25	f_1+w/2	21,2	-	18	07	6,1 - 8,0
R/L218.3225.07	32	25	170	32		21,2	-			
R/L218.2525.08	25	25	150	25	f_1+w/2	21,2	-	18	08	7,6 - 8,0

Ausführung R oder L angeben
State R or L version

w siehe WSP
w see indexable inserts

Abmessungen in mm
Dimensions in mm

Weitere Abmessungen auf Anfrage
Further sizes upon request

Das Anzugsdrehmoment der Schrauben finden Sie in den Technischen Hinweisen.
For torque specifications of the screw, please see Technical Instructions.

Ersatzteile
Spare parts

Klemmhalter Toolholder	Spannschraube Screw	Inbus-Schlüssel Wrench
R/L218....	**218.3**	**SW6,0DIN911**

EINSTECHEN und LÄNGSDREHEN (außen)
GROOVING and SIDE TURNING (external)

KLEMMHALTER Typ 218
TOOLHOLDER Type

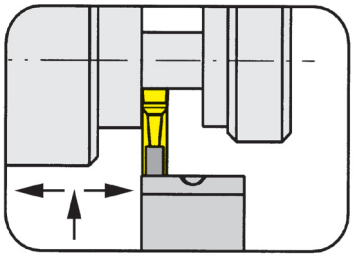

Stechtiefe bis	Depth of groove up to	18,0 mm
Spannbereich	Clamping range	8,1 - 10,4 mm

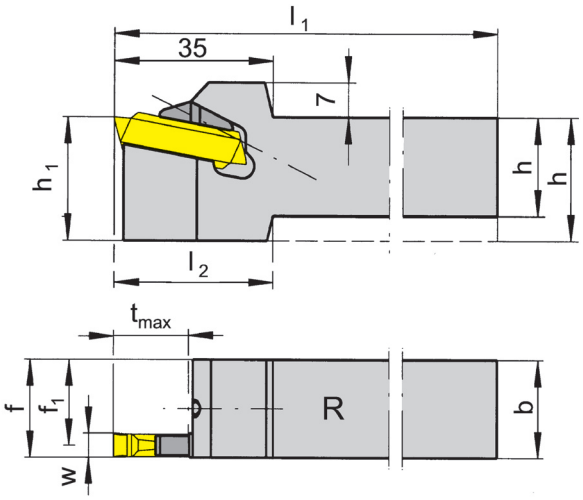

für Wendeschneidplatte
for use with Indexable insert

Typ 229
Type S229

R = rechts wie gezeichnet
R = right hand version shown

L = links spiegelbildlich
L = left hand version

Bestellnummer Part number	h	b	l_1	h_1	f	f_1	l_2	t_{max}	Größe Size	Spannbereich Clamping range
R/L218.2020.09	20	20	150	25		15,2	35			
R/L218.2525.09	25	25	150	25	f_1+w/2	20,2	-	18	09	8,1 - 10,4
R/L218.3225.09	32	25	170	32		20,2	-			

Ausführung R oder L angeben
State R or L version

w siehe WSP
w see indexable inserts

Abmessungen in mm
Dimensions in mm

Weitere Abmessungen auf Anfrage
Further sizes upon request

Hinweis:
Bitte beachten Sie die Zuordnung der Spannelemente.
Note:
Please note type of clamp.

Das Anzugsdrehmoment der Schrauben finden Sie in den Technischen Hinweisen.
For torque specifications of the screw, please see Technical Instructions.

Ersatzteile
Spare parts

Klemmhalter Toolholder	Spannelement Clamp	Spannschraube Screw	TORX PLUS®-Schlüssel TORX PLUS® Wrench
L218....09	**L218.9**	**5.32T15P**	**T15PQ**
R218....09	**R218.9**	**5.32T15P**	**T15PQ**

GRUNDHALTER Typ
BASIC TOOLHOLDER Type

218
mit auswechselbarer Kassette
with changeable cassette

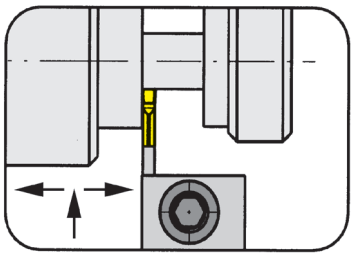

Stechtiefe bis	Depth of groove up to	18,0 mm
Spannbereich	Clamping range	3,0 - 8,0 mm

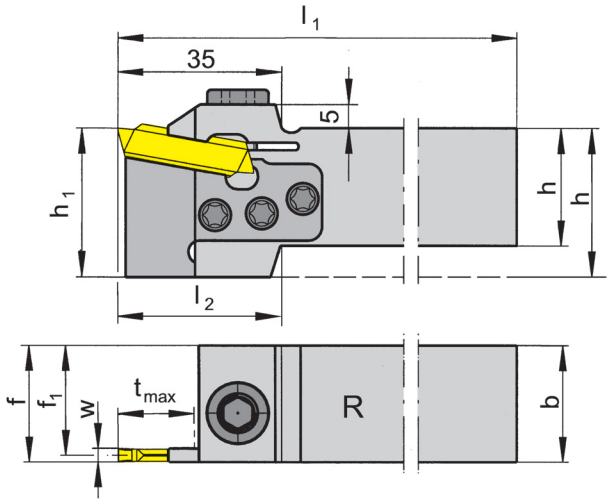

für Wendeschneidplatte
for use with Indexable insert

Typ 229
Type N229
S229

R = rechts wie gezeichnet
R = right hand version shown

L = links spiegelbildlich
L = left hand version

Bestellnummer Part number	h	b	l_1	h_1	f	f_1	l_2	t_{max}	Größe Size	Spannbereich Clamping range
R/L218.2525.K3 **R/L218.3225.K3**	25 32	25	150 170	32	f_1+w/2	23,55	35 -	18	03	3,0 - 4,0
R/L218.2525.K4 **R/L218.3225.K4**	25 32	25	150 170	32	f_1+w/2	22,70	35 -	18	04	4,0 - 5,0
R/L218.2525.K5 **R/L218.3225.K5**	25 32	25	150 170	32	f_1+w/2	22,20	35 -	18	05	5,1 - 6,0
R/L218.2525.K7 **R/L218.3225.K7**	25 32	25	150 170	32	f_1+w/2	21,20	35 -	18	07	6,1 - 8,0

Ausführung R oder L angeben
State R or L version

w siehe WSP
w see indexable inserts

Abmessungen in mm
Dimensions in mm

Weitere Abmessungen auf Anfrage
Further sizes upon request

Das Anzugsdrehmoment der Schrauben finden Sie in den Technischen Hinweisen.
For torque specifications of the screw, please see Technical Instructions.

Ersatzteile
Spare parts

Grundhalter Basic toolholder	Kassette Cassette	Schraube Screw	Spannschraube Screw	Inbus-Schlüssel Wrench	TORX PLUS® Schlüssel TORX PLUS® Wrench
R/L218....K3	**NK218.32.03**	**030.0518.T20P**	**218.3**	**SW6,0DIN911**	**T20PQ**
R/L218....K4	**NK218.32.04**	**030.0518.T20P**	**218.3**	**SW6,0DIN911**	**T20PQ**
R/L218....K5	**NK218.32.05**	**030.0518.T20P**	**218.3**	**SW6,0DIN911**	**T20PQ**
R/L218....K7	**NK218.32.07**	**030.0518.T20P**	**218.3**	**SW6,0DIN911**	**T20PQ**

EINSTECHEN und LÄNGSDREHEN (außen)
GROOVING and SIDE TURNING (external)

GRUNDHALTER Typ
BASIC TOOLHOLDER Type

218
mit auswechselbarer Kassette
with changeable cassette

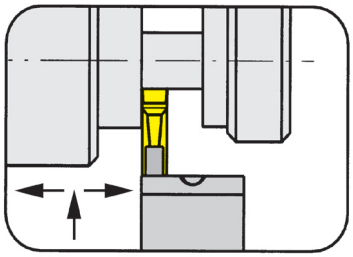

Stechtiefe bis	Depth of groove up to	18,0 mm
Spannbereich	Clamping range	8,1 - 10,4 mm

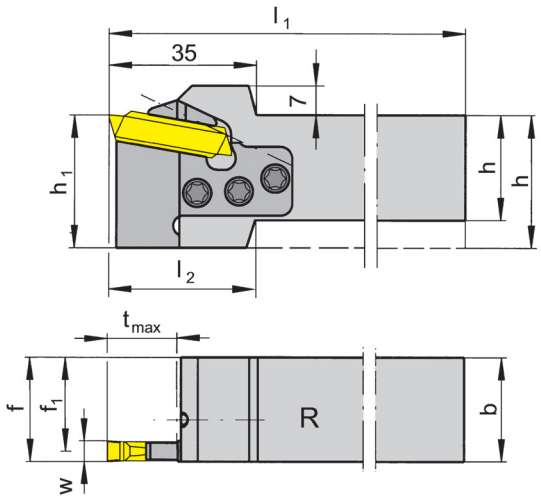

für Wendeschneidplatte
for use with Indexable insert

Typ 229
Type S229

R = rechts wie gezeichnet
R = right hand version shown

L = links spiegelbildlich
L = left hand version

H

Bestellnummer Part number	h	b	l_1	h_1	f	f_1	l_2	t_{max}	Größe Size	Spannbereich Clamping range
R/L218.2525.K9 **R/L218.3225.K9**	25 32	25	150 170	32	f_1+w/2	20,2	48 -	18	09	8,1 - 10,4

Ausführung R oder L angeben
State R or L version

w siehe WSP
w see indexable inserts

Abmessungen in mm
Dimensions in mm

Weitere Abmessungen auf Anfrage
Further sizes upon request

Hinweis:
Bitte beachten Sie die Zuordnung der Spannelemente.
Note:
Please note type of clamp.

Das Anzugsdrehmoment der Schrauben finden Sie in den Technischen Hinweisen.
For torque specifications of the screw, please see Technical Instructions.

Ersatzteile
Spare parts

Grundhalter Basic toolholder	Kassette Cassette	Spann-element Clamp	TORX PLUS®-Schlüssel TORX PLUS® Wrench	Schraube Screw	Spann-schraube Screw	TORX PLUS®-Schlüssel TORX PLUS® Wrench
L218....K9 R218....K9	**NK218.32.09** **NK218.32.09**	**L218.9** **R218.9**	**T15PQ** **T15PQ**	**030.0518.T20P** **030.0518.T20P**	**5.32T15P** **5.32T15P**	**T20PQ** **T20PQ**

EINSTECHEN (außen)
GROOVING (external)

KLEMMHALTER Typ 226
TOOLHOLDER Type

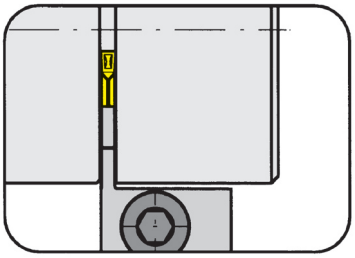

Stechtiefe bis	Depth of groove up to	25,0 mm
Spannbereich	Clamping range	3,0 - 6,0 mm

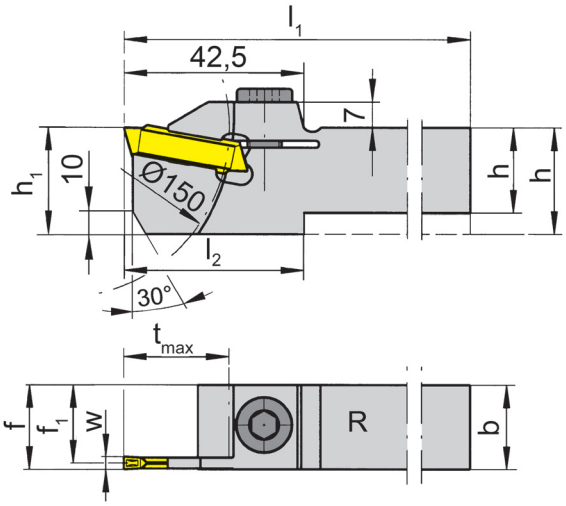

für Wendeschneidplatte
for use with Indexable insert

Typ 229
Type S229

R = rechts wie gezeichnet
R = right hand version shown

L = links spiegelbildlich
L = left hand version

Bestellnummer Part number	h	b	l_1	h_1	f	f_1	l_2	t_{max}	Größe Size	Spannbereich Clamping range
R/L226.1616.03	16	16	150	32	f_1+w/2	18,55	52,5	25	03	3,0 - 4,0
R/L226.2020.03	20	20	150			18,55	42,5			
R/L226.2525.03	25	25	150			23,55	-			
R/L226.3225.03	32	25	170			23,55	-			
R/L226.1616.04	16	16	150	32	f_1+w/2	13,70	52,5	25	04	4,0 - 5,0
R/L226.2020.04	20	20	150			17,70	42,5			
R/L226.2525.04	25	25	150			22,70	-			
R/L226.3225.04	32	25	170			22,70	-			
R/L226.2020.05	20	20	150	32	f_1+w/2	17,20	42,5	25	05	5,1 - 6,0
R/L226.2525.05	25	25	150			22,20	42,5			
R/L226.3225.05	32	25	170			22,20	-			

Ausführung R oder L angeben
State R or L version

w siehe WSP
w see indexable inserts

Abmessungen in mm
Dimensions in mm

Weitere Abmessungen auf Anfrage
Further sizes upon request

Das Anzugsdrehmoment der Schrauben finden Sie in den Technischen Hinweisen.
For torque specifications of the screw, please see Technical Instructions.

Ersatzteile
Spare parts

Klemmhalter Toolholder	Spannschraube Screw	Inbus-Schlüssel Wrench
R/L226....	**218.3**	**SW6,0DIN911**

H

KLEMMHALTER Typ
TOOLHOLDER Type

226
mit Schraubklemmung
with screwed clamping

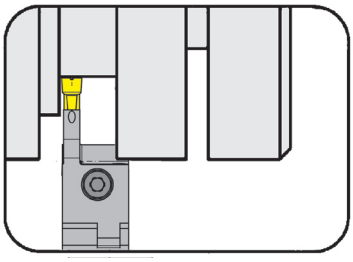

Stechtiefe bis	Depth of groove up to	25,0 mm
Stechbreite	Width of groove	3,0 - 5,0 mm

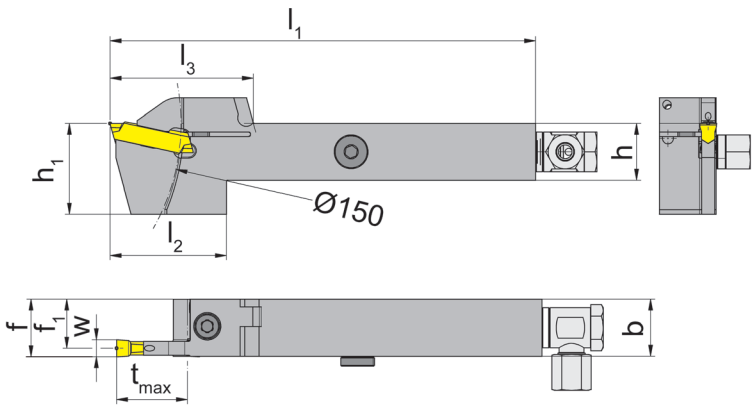

für Wendeschneidplatte
for use with Indexable insert

Typ 229
Type N229
S229

mit innerer Kühlmittelzufuhr
with through coolant supply

R = rechts wie gezeichnet
R = right hand version shown

L = links spiegelbildlich
L = left hand version

H

Bestellnummer Part number	h	b	l_1	l_2	l_3	h_1	f_1	f	t_{max}	Größe Size
R/L226.2020.0.03.IK **R/L226.2525.0.03.IK**	20 25	20 25	150	41 39	50,5	32	18,55 23,55	f_1+w/2	25	03
R/L226.2020.0.04.IK **R/L226.2525.0.04.IK**	20 25	20 25	150	41 39	50,5	32	17,70 22,70	f_1+w/2	25	04
R/L226.2020.0.05.IK **R/L226.2525.0.05.IK**	20 25	20 25	150	41 39	50,5	32	17,20 22,20	f_1+w/2	25	05

Ausführung R oder L angeben
State R or L version

w siehe WSP
w see indexable inserts

Abmessungen in mm
Dimensions in mm

Weitere Abmessungen auf Anfrage
Further sizes upon request

Das Anzugsdrehmoment der Schrauben finden Sie in den Technischen Hinweisen.
For torque specifications of the screw, please see Technical Instructions.

Ersatzteile
Spare parts

Klemmhalter Toolholder	Spannschraube Screw	TORX PLUS®-Schlüssel TORX PLUS® Wrench	Kühlmittelanschluss Coolant supply
R/L226.2...	**6.23T25P**	**T25PQ**	**004.00.61**

EINSTECHEN (außen)
GROOVING (external)

KLEMMHALTER Typ 226
TOOLHOLDER Type

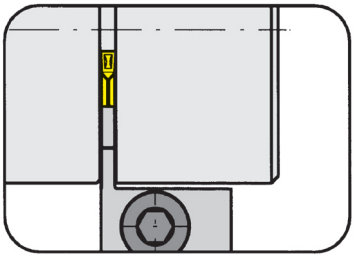

Stechtiefe bis	Depth of groove up to	25,0 mm
Spannbereich	Clamping range	6,1 - 8,0 mm

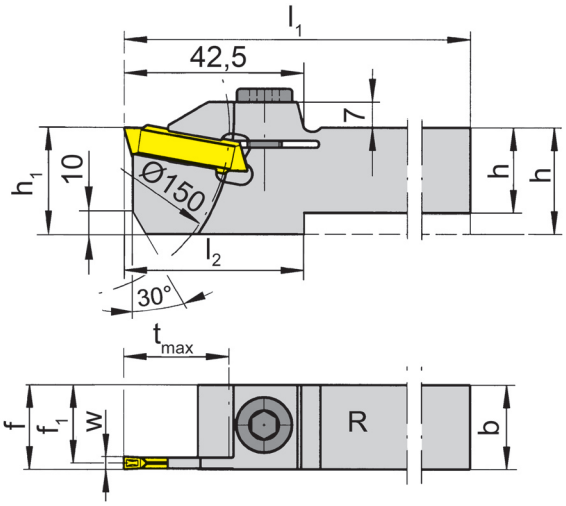

für Wendeschneidplatte
for use with Indexable insert

Typ 229
Type S229

R = rechts wie gezeichnet
R = right hand version shown

L = links spiegelbildlich
L = left hand version

Bestellnummer Part number	h	b	l_1	h_1	f	f_1	l_2	t_{max}	Größe Size	Spannbereich Clamping range
R/L226.2525.07 **R/L226.3225.07**	25 32	25	150 170	32	f_1+w/2	21,2	42,5 -	25	07	6,1 - 8,0
R/L226.2525.08 **R/L226.3225.08**	25 32	25	150 170	32	f_1+w/2	20,2 21,2	42,5 -	25	08	7,6 - 8,0

Ausführung R oder L angeben
State R or L version

w siehe WSP
w see indexable inserts

Abmessungen in mm
Dimensions in mm

Weitere Abmessungen auf Anfrage
Further sizes upon request

Das Anzugsdrehmoment der Schrauben finden Sie in den Technischen Hinweisen.
For torque specifications of the screw, please see Technical Instructions.

Ersatzteile
Spare parts

Klemmhalter Toolholder	Spannschraube Screw	Inbus-Schlüssel Wrench
R/L226....	**218.3**	**SW6,0DIN911**

H

EINSTECHEN (außen)
GROOVING (external)

KLEMMHALTER Typ 226
TOOLHOLDER Type

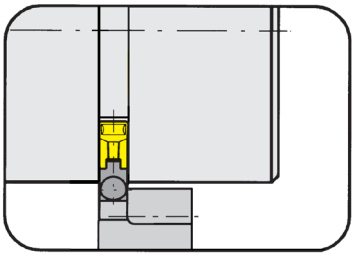

Stechtiefe bis	Depth of groove up to	25,0 mm
Spannbereich	Clamping range	8,1 - 10,4 mm

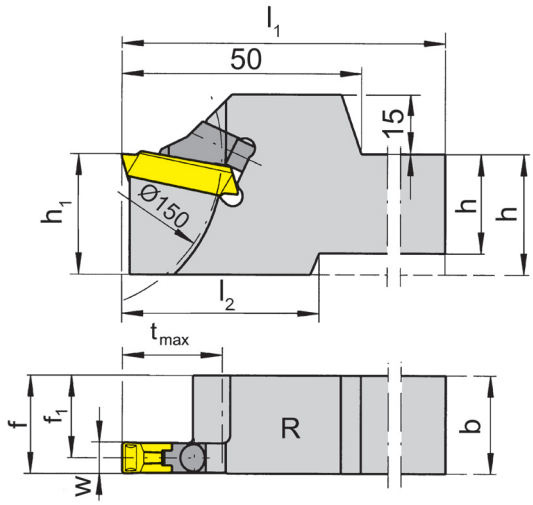

für Wendeschneidplatte
for use with Indexable insert

Typ 229
Type S229

R = rechts wie gezeichnet
R = right hand version shown

L = links spiegelbildlich
L = left hand version

H

Bestellnummer Part number	h	b	l_1	h_1	f	f_1	l_2	t_{max}	Größe Size	Spannbereich Clamping range
R/L226.2525.09	25	25	150	32	f_1+w/2	20,2	42,5	25	09	8,1 - 10,4
R/L226.3225.09	32		170				-			

Ausführung R oder L angeben
State R or L version

w siehe WSP
w see indexable inserts

Abmessungen in mm
Dimensions in mm

Weitere Abmessungen auf Anfrage
Further sizes upon request

Das Anzugsdrehmoment der Schrauben finden Sie in den Technischen Hinweisen.
For torque specifications of the screw, please see Technical Instructions.

Ersatzteile
Spare parts

Klemmhalter Toolholder	Spannelement Clamp	Spannschraube Screw	TORX PLUS®-Schlüssel TORX PLUS® Wrench
R/L226....	**020.1008.0041**	**5.32T15P**	**T15PQ**

KLEMMHALTER Typ 219
TOOLHOLDER Type

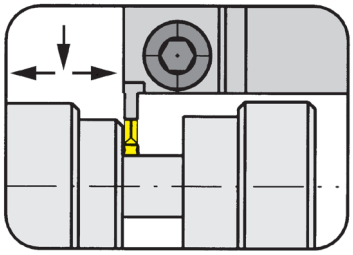

Stechtiefe bis	Depth of groove up to	15,0 mm
Spannbereich	Clamping range	3,0 - 8,0 mm

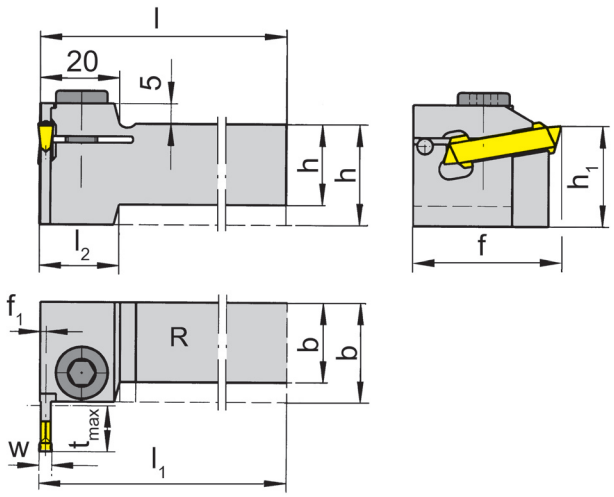

für Wendeschneidplatte
for use with Indexable insert

Typ 229
Type N229
S229

R = rechts wie gezeichnet
R = right hand version shown

L = links spiegelbildlich
L = left hand version

Bestellnummer Part number	h	h_1	b	l	l_1	l_2	f	f_1	t_{max}	Größe Size	Spannbereich Clamping range
R/L219.2020.03 **R/L219.2525.03**	20 25	25	20 25	150	l-f_1+w/2	20 -	37	1,45	11	03	3,0 - 4,0
R/L219.2020.04 **R/L219.2525.04**	20 25	25	20 25	150	l-f_1+w/2	20 -	37	2,30	11	04	4,0 - 5,0
R/L219.2020.05 **R/L219.2525.05**	20 25	25	20 25	150	l-f_1+w/2	23 -	45	2,80	15	05	5,1 - 6,0
R/L219.2020.07 **R/L219.2525.07**	20 25	25	20 25	150	l-f_1+w/2	23 -	45	3,80	15	07	6,1 - 8,0

Ausführung R oder L angeben
State R or L version

w siehe WSP
w see indexable inserts

Abmessungen in mm
Dimensions in mm

Weitere Abmessungen auf Anfrage
Further sizes upon request

Das Anzugsdrehmoment der Schrauben finden Sie in den Technischen Hinweisen.
For torque specifications of the screw, please see Technical Instructions.

Ersatzteile
Spare parts

Klemmhalter Toolholder	Spannschraube Screw	Inbus-Schlüssel Wrench
R/L219.2...	**218.3**	**SW6,0DIN911**

EINSTECHEN und LÄNGSDREHEN (außen)
GROOVING and SIDE TURNING (external)

KLEMMHALTER Typ 219
TOOLHOLDER Type

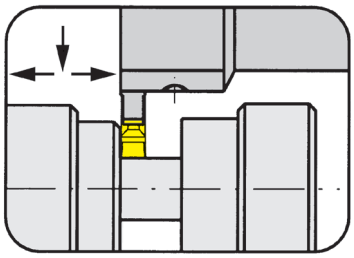

Stechtiefe bis	Depth of groove up to	15,0 mm
Stechbreite	Width of groove	8,1 - 10,4 mm

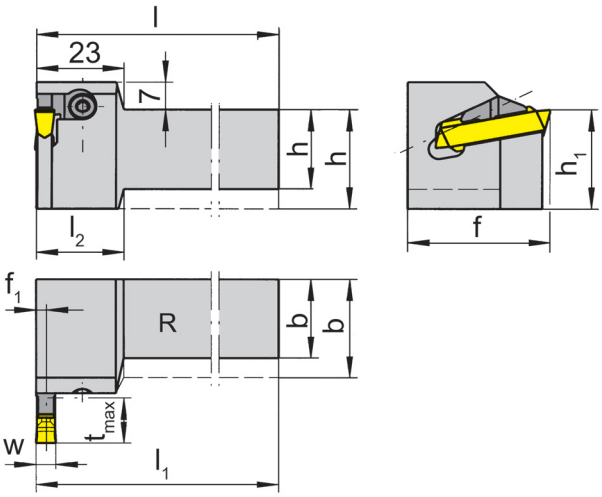

für Wendeschneidplatte
for use with Indexable insert

Typ 229
Type S229

R = rechts wie gezeichnet
R = right hand version shown

L = links spiegelbildlich
L = left hand version

H

Bestellnummer Part number	h	h_1	b	l	l_1	l_2	f	f_1	t_{max}	Größe Size	Spannbereich Clamping range
R/L219.2020.09 **R/L219.2525.09**	20 25	25	20 25	150	l-f_1+w/2	23 -	45	4,8	15	09	8,1- 10,4

Ausführung R oder L angeben
State R or L version

w siehe WSP
w see indexable inserts

Abmessungen in mm
Dimensions in mm

Weitere Abmessungen auf Anfrage
Further sizes upon request

Hinweis:
Bitte beachten Sie die Zuordnung der Spannelemente.
Note:
Please note type of clamp.

Das Anzugsdrehmoment der Schrauben finden Sie in den Technischen Hinweisen.
For torque specifications of the screw, please see Technical Instructions.

Ersatzteile
Spare parts

Klemmhalter Toolholder	Spannelement Clamp	TORX PLUS®-Schlüssel TORX PLUS® Wrench	Spannschraube Screw	TORX PLUS®-Schlüssel TORX PLUS® Wrench
L219.2020.09	**R218.9.32**		**5.32.3T15**	**T15PQ**
L219.2525.09	**R218.9.32**	**T15PQ**	**5.32.3T15**	
R219.2020.09	**L218.9.32**		**5.32.3T15**	**T15PQ**
R219.2525.09	**L218.9.32**	**T15PQ**	**5.32.3T15**	

ECKENFREISTECHEN (außen)
GROOVING CORNER RELIEFS (external)

KLEMMHALTER Typ 225
TOOLHOLDER Type

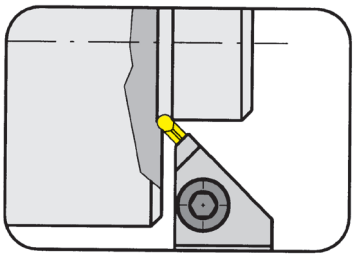

Schneidbreite	Width of groove	3,0 - 6,0 mm

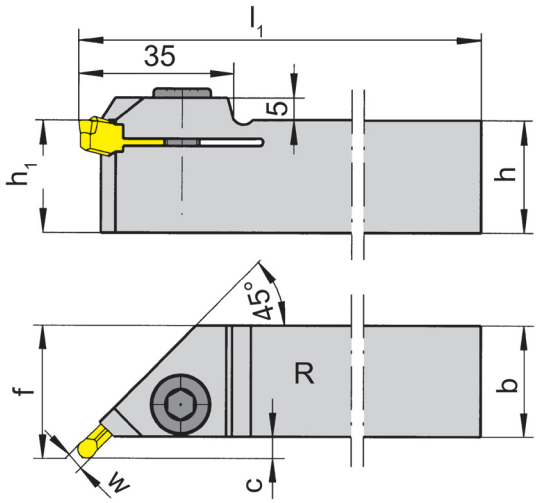

für Wendeschneidplatte
for use with Indexable insert

Typ 229
Type S229

R = rechts wie gezeichnet
R = right hand version shown

L = links spiegelbildlich
L = left hand version

Bestellnummer Part number	h	b	l_1	h_1	f	c	D_{min}	Schneidbreite Width of groove
R/L225.2525.04	25	25	150	25	30,0	5,0	50	3,0 - 5,0
R/L225.2525.05	25	25	150	25	30,5	5,5	50	5,1 - 6,0

Ausführung R oder L angeben
State R or L version

w siehe WSP
w see indexable inserts

Abmessungen in mm
Dimensions in mm

Weitere Abmessungen auf Anfrage
Further sizes upon request

Das Anzugsdrehmoment der Schrauben finden Sie in den Technischen Hinweisen.
For torque specifications of the screw, please see Technical Instructions.

Korrektur-Faktoren Δl_1, Δc und Δf im Verhältnis zum Radius r
Revision factor $\Delta l 1$, Δc and Δf in relation to radius r

r	Δl_1	Δc	Δf
2,5 - 3,0	0,000	0,000	0,000
2,0	-0,147	-0,147	-0,147
1,5	-0,293	-0,293	-0,293

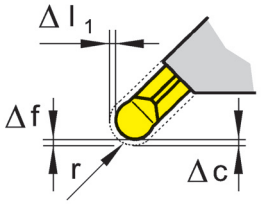

Ersatzteile
Spare parts

Klemmhalter Toolholder	Spannschraube Screw	Inbus-Schlüssel Wrench
R/L225.2525.0...	**218.3**	**SW6,0DIN911**

H

EINSTECHEN und LÄNGSDREHEN (innen)
GROOVING and SIDE TURNING (internal)

KLEMMHALTER Typ
TOOLHOLDER Type

213
Kurzausführung
Short style

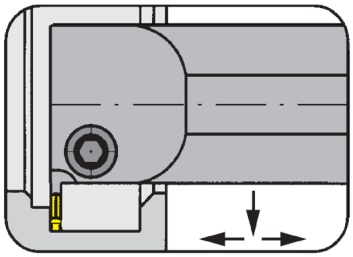

Bohrungs-Ø ab	Bore Ø from	46,0 mm
Stechtiefe bis	Depth of groove up to	11,5 mm
Spannbereich	Clamping range	3,0 - 6,0 mm

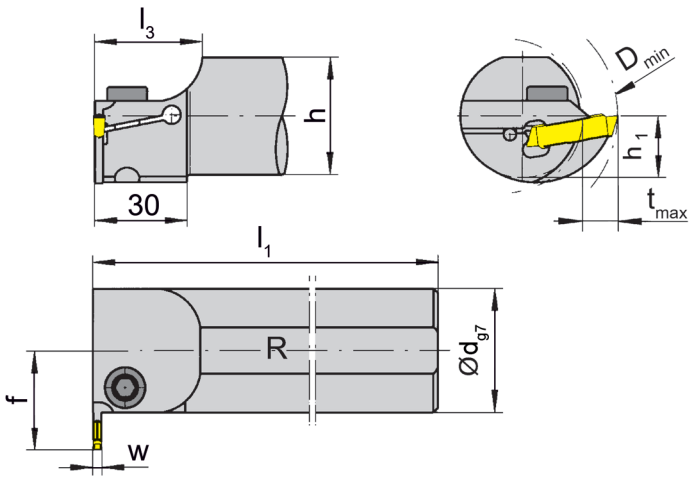

für Wendeschneidplatte
for use with Indexable insert

Typ 229
Type S229

R = rechts wie gezeichnet
R = right hand version shown

L = links spiegelbildlich
L = left hand version

Bestellnummer Part number	d	l_1	l_3	h	h_1	f	D_{min}	t_{max}	Größe Size	Spannbereich Clamping range
R/L213.0032.0.03	32	150	35,0	30	15	28	46	11,5	03	3,0 - 4,0
R/L213.0040.0.03	40	180	39,4	38	19	32	54			
R/L213.0032.0.04	32	150	35,0	30	15	28	46	11,5	04	4,0 - 5,0
R/L213.0040.0.04	40	180	39,4	38	19	32	54			
R/L213.0032.0.05	32	150	35,0	30	15	28	46	11,5	05	5,1 - 6,0
R/L213.0040.0.05	40	180	39,4	38	19	32	54			

Ausführung R oder L angeben
State R or L version

w siehe WSP
w see indexable inserts

Abmessungen in mm
Dimensions in mm

Weitere Abmessungen auf Anfrage
Further sizes upon request

Das Anzugsdrehmoment der Schrauben finden Sie in den Technischen Hinweisen.
For torque specifications of the screw, please see Technical Instructions.

Ersatzteile
Spare parts

Klemmhalter Toolholder	Spannschraube Screw	Inbus-Schlüssel Wrench
R/L213.00...	**218.3**	**SW6,0DIN911**

EINSTECHEN und LÄNGSDREHEN (innen)
GROOVING and SIDE TURNING (internal)

KLEMMHALTER Typ
TOOLHOLDER Type

213
Kurzausführung
Short style

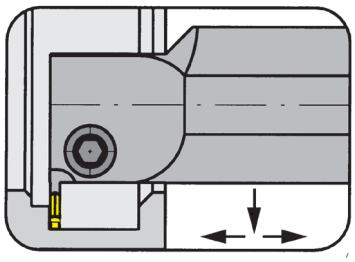

Bohrungs-Ø ab	Bore Ø from	38,0 mm
Stechtiefe bis	Depth of groove up to	15,0 mm
Spannbereich	Clamping range	3,0 - 8,0 mm

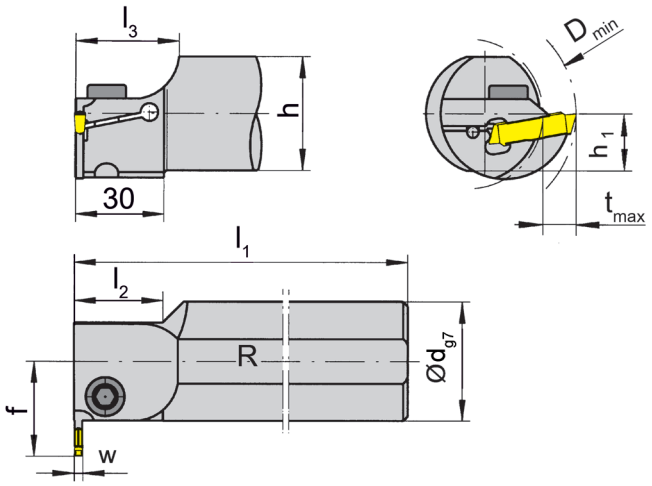

für Wendeschneidplatte
for use with Indexable insert

Typ 229
Type S229

R = rechts wie gezeichnet
R = right hand version shown

L = links spiegelbildlich
L = left hand version

Bestellnummer Part number	d	l_1	l_2	l_3	h	h_1	f	D_{min}	t_{max}	Größe Size	Spannbereich Clamping range
R/L213.0025.03	25	150	-	31,8	23	11,5	24,5	38	7,5	03	3,0 - 4,0
R/L213.0032.03	32	150	30	35,0	30	15,0	28,0	38	7,5		
R/L213.0040.03	40	180	30	37,4	38	19,0	32,0	50	11,5		
R/L213.0050.03	50	200	30	39,1	47	23,5	40,5	60	15,0		
R/L213.0025.04	25	150	-	31,8	23	11,5	24,5	38	7,5	04	4,0 - 5,0
R/L213.0032.04	32	150	30	35,0	30	15,0	28,0	38	7,5		
R/L213.0040.04	40	180	30	37,4	38	19,0	32,0	50	11,5		
R/L213.0050.04	50	200	30	39,1	47	23,5	40,5	60	15,0		
R/L213.0032.05	32	150	-	35,0	30	15,0	28,0	46	11,5	05	5,1 - 6,0
R/L213.0040.05	40	180	30	35,0	38	19,0	32,0	50	11,5		
R/L213.0050.05	50	200	30	40,0	47	23,5	40,5	60	15,0		
R/L213.0040.07	40	180	30	35,0	38	19,0	32,0	50	11,5	07	6,1 - 8,0
R/L213.0050.07	50	200		40,0	47	23,5	40,5	60	15,0		

Ausführung R oder L angeben
State R or L version

w siehe WSP
w see indexable inserts

Abmessungen in mm
Dimensions in mm

Weitere Abmessungen auf Anfrage
Further sizes upon request

Betrifft Halter mit Schaft-Ø 25 oder 32 mm:
Die volle Stechtiefe t_{max} = 11,5 mm wird ab D_{min} 46 mm erreicht
Note toolholder with shank-Ø 25 or 32 mm
The full depth of cut t_{max} = 11,5 mm will be reached from D_{min} 46 mm

Das Anzugsdrehmoment der Schrauben finden Sie in den Technischen Hinweisen.
For torque specifications of the screw, please see Technical Instructions.

Ersatzteile
Spare parts

Klemmhalter Toolholder	Spannschraube Screw	Inbus-Schlüssel Wrench
R/L213.00...	**218.3**	**SW6,0DIN911**

H

EINSTECHEN und LÄNGSDREHEN (innen)
GROOVING and SIDE TURNING (internal)

KLEMMHALTER Typ
TOOLHOLDER Type

213
Kurzausführung
Short style

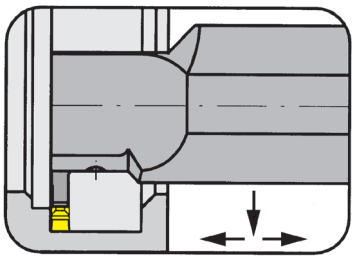

Bohrungs-Ø ab	Bore Ø from	50,0 mm
Stechtiefe bis	Depth of groove up to	15,0 mm
Spannbereich	Clamping range	8,1 - 10,4 mm

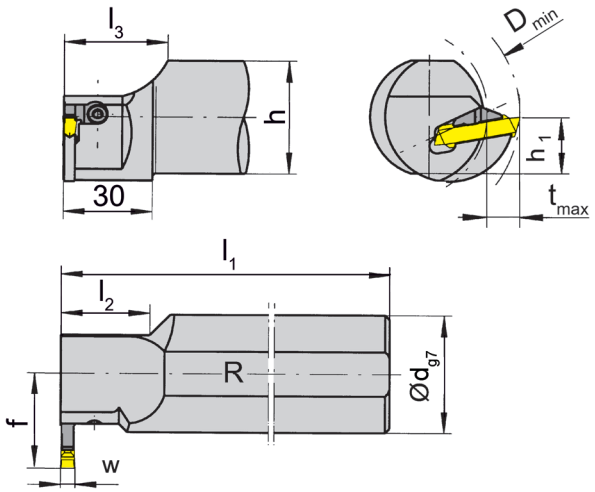

für Wendeschneidplatte
for use with Indexable insert

Typ 229
Type S229

R = rechts wie gezeichnet
R = right hand version shown

L = links spiegelbildlich
L = left hand version

H

Bestellnummer Part number	d	l_1	l_2	l_3	h	h_1	f	D_{min}	t_{max}	Größe Size	Spannbereich Clamping range
R/L213.0040.09	40	180	30	35	38	19,0	32,0	50	11,5	09	8,1 - 10,4
R/L213.0050.09	50	200		40	47	23,5	40,5	60	15,0		

Ausführung R oder L angeben
State R or L version

w siehe WSP
w see indexable inserts

Abmessungen in mm
Dimensions in mm

Weitere Abmessungen auf Anfrage
Further sizes upon request

Hinweis:
Bitte beachten Sie die Zuordnung der Spannelemente.
Note:
Please note type of clamp.

Das Anzugsdrehmoment der Schrauben finden Sie in den Technischen Hinweisen.
For torque specifications of the screw, please see Technical Instructions.

Ersatzteile
Spare parts

Klemmhalter Toolholder	Spannelement Clamp	Spannschraube Screw	TORX PLUS®-Schlüssel TORX PLUS® Wrench
L213.00...09	**R218.9**	**5.32T15P**	**T15PQ**
R213.00...09	**L218.9**	**5.32T15P**	**T15PQ**

KLEMMHALTER Typ
TOOLHOLDER Type

213
Kurzausführung
Short style

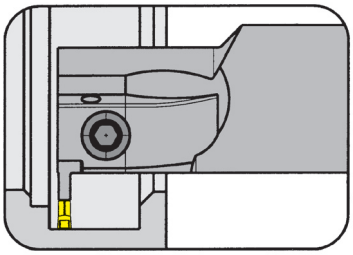

Bohrungs-Ø ab	Bore Ø from	38,0 mm
Stechtiefe bis	Depth of groove up to	11,5 mm
Spannbereich	Clamping range	3,0 - 5,0 mm

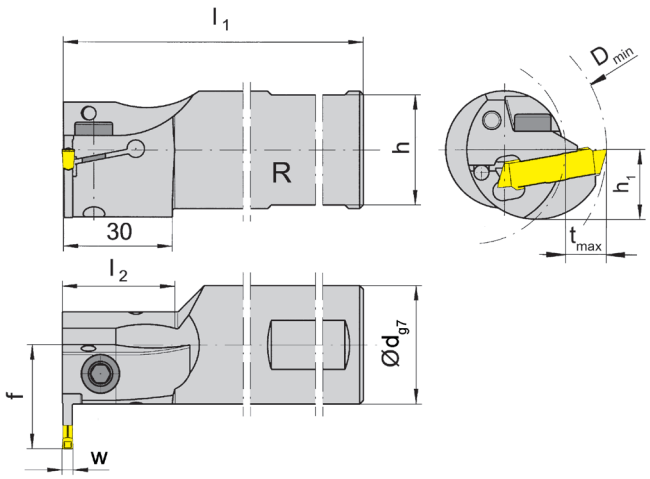

für Wendeschneidplatte
for use with Indexable insert

Typ 229
Type S229

mit innerer Kühlmittelzufuhr
with through coolant supply

R = rechts wie gezeichnet
R = right hand version shown

L = links spiegelbildlich
L = left hand version

Bestellnummer Part number	d	l_1	l_2	h	h_1	f	D_{min}	t_{max}	Größe Size	Spannbereich Clamping range
R/L213.0025.03IK	25	150	-	23	11,5	24,5	38	7,5	03	3,0 - 4,0
R/L213.0032.03IK	32	150	30	30	15,0	28,0	38	7,5		
R/L213.0040.03IK	40	180	30	38	19,0	32,0	50	11,5		
R/L213.0025.04IK	25	150	-	23	11,5	24,5	38	7,5	04	4,0 - 5,0
R/L213.0032.04IK	32		30	30	15,0	28,0				

Ausführung R oder L angeben
State R or L version

w siehe WSP
w see indexable inserts

Abmessungen in mm
Dimensions in mm

Betrifft Halter mit Schaft-Ø 25 oder 32 mm:
Die volle Stechtiefe t_{max} = 11,5 mm wird ab D_{min} 46 mm erreicht
Note toolholder with shank-Ø 25 or 32 mm
The full depth of cut t_{max} = 11,5 mm will be reached from D_{min} 46 mm

Weitere Abmessungen auf Anfrage
Further sizes upon request

Das Anzugsdrehmoment der Schrauben finden Sie in den Technischen Hinweisen.
For torque specifications of the screw, please see Technical Instructions.

Ersatzteile
Spare parts

Klemmhalter Toolholder	Schraube Screw	Inbus-Schlüssel Wrench
R/L213.00...	**DIN912-M6x14**	**SW5,0DIN911**

EINSTECHEN und LÄNGSDREHEN (innen)
GROOVING and SIDE TURNING (internal)

KLEMMHALTER Typ
TOOLHOLDER Type

213
Kurzausführung
Short style

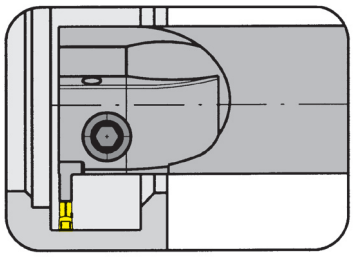

Bohrungs-Ø ab	Bore Ø from	46,0 mm
Stechtiefe bis	Depth of groove up to	11,5 mm
Spannbereich	Clamping range	3,0 - 6,0 mm

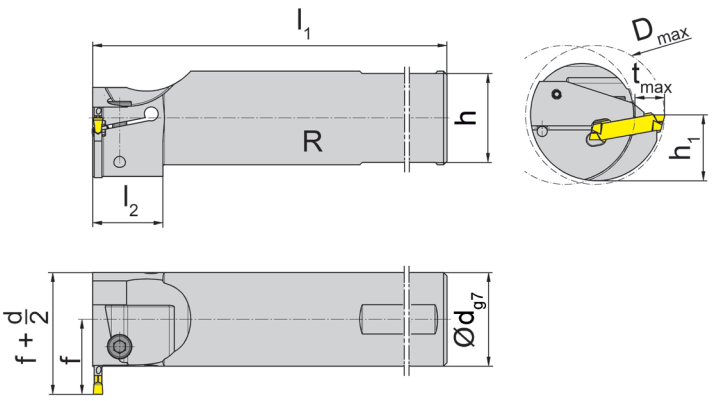

für Wendeschneidplatte
for use with Indexable insert

Typ 229
Type S229

mit innerer Kühlmittelzufuhr
with through coolant supply

R = rechts wie gezeichnet
R = right hand version shown

L = links spiegelbildlich
L = left hand version

H

Bestellnummer Part number	d	l_1	h	h_1	f	D_{min}	t_{max}	Größe Size	Spannbereich Clamping range
R/L213.0032.0.03IK	32	150	30	15	28	46	11,5	03	3,0 - 4,0
R/L213.0032.0.04IK **R/L213.0040.0.04IK**	32 40	150 180	30 38	15 19	28 32	46 54	11,5	04	4,0 - 5,0
R/L213.0040.0.05IK	40	180	38	19	32	54	11,5	05	5,1 - 6,0

Ausführung R oder L angeben
State R or L version

w siehe WSP
w see indexable inserts

Abmessungen in mm
Dimensions in mm

Weitere Abmessungen auf Anfrage
Further sizes upon request

Das Anzugsdrehmoment der Schrauben finden Sie in den Technischen Hinweisen.
For torque specifications of the screw, please see Technical Instructions.

Ersatzteile
Spare parts

Klemmhalter Toolholder	Schraube Screw	Inbus-Schlüssel Wrench
R/L213.00...	**DIN912-M6x14**	**SW5,0DIN911**

KLEMMHALTER Typ 214
TOOLHOLDER Type

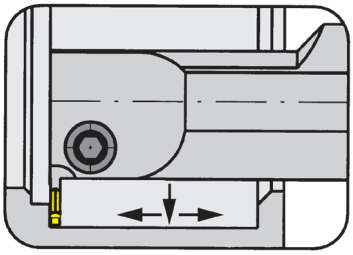

Bohrungs-Ø ab	Bore Ø from	38,0 mm
Stechtiefe bis	Depth of groove up to	15,0 mm
Spannbereich	Clamping range	3,0 - 8,0 mm

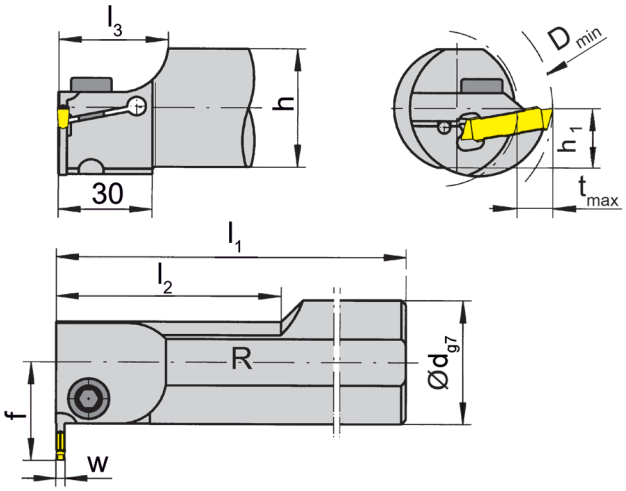

für Wendeschneidplatte
for use with Indexable insert

Typ 229
Type S229

R = rechts wie gezeichnet
R = right hand version shown

L = links spiegelbildlich
L = left hand version

Bestellnummer Part number	d	l_1	l_2	l_3	h	h_1	f	D_{min}	t_{max}	Größe Size	Spannbereich Clamping range
R/L214.0032.03	32	200	70	35	30	15,0	28,0	38	7,5	03	3,0 - 4,0
R/L214.0040.03	40	250	80	35	38	19,0	32,0	50	11,5		
R/L214.0050.03	50	250	100	40	47	23,5	40,5	60	15,0		
R/L214.0032.04	32	200	70	35	30	15,0	28,0	38	7,5	04	4,0 - 5,0
R/L214.0040.04	40	250	80	35	38	19,0	32,0	50	11,5		
R/L214.0050.04	50	250	100	40	47	23,5	40,5	60	15,0		
R/L214.0032.05	32	200	-	35	30	15,0	28,0	46	11,5	05	5,1 - 6,0
R/L214.0040.05	40	250	80	35	38	19,0	32,0	50	11,5		
R/L214.0050.05	50	250	100	40	47	23,5	40,5	60	15,0		
R/L214.0040.07	40	250	80	35	38	19,0	32,0	50	11,5	07	6,1 - 8,0
R/L214.0050.07	50		100	40	47	23,5	40,5	60	15,0		

Ausführung R oder L angeben
State R or L version

w siehe WSP
w see indexable inserts

Abmessungen in mm
Dimensions in mm

Betrifft Halter mit Schaft-Ø 25 oder 32 mm:
Die volle Stechtiefe t_{max} = 11,5 mm wird ab D_{min} 46 mm erreicht
Note toolholder with shank-Ø 25 or 32 mm
The full depth of cut t_{max} = 11,5 mm will be reached from D_{min} 46 mm

Weitere Abmessungen oder mit innerer Kühlmittelzufuhr auf Anfrage.
Further shank sizes or with through coolant supply upon request.

Das Anzugsdrehmoment der Schrauben finden Sie in den Technischen Hinweisen.
For torque specifications of the screw, please see Technical Instructions.

Ersatzteile
Spare parts

Klemmhalter Toolholder	Spannschraube Screw	Inbus-Schlüssel Wrench
R/L214.00...	**218.3**	**SW6,0DIN911**

KLEMMHALTER Typ 214
TOOLHOLDER Type

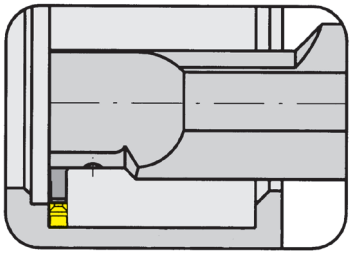

Bohrungs-Ø ab	Bore Ø from	50,0 mm
Stechtiefe bis	Depth of groove up to	15,0 mm
Spannbereich	Clamping range	8,1 - 10,4 mm

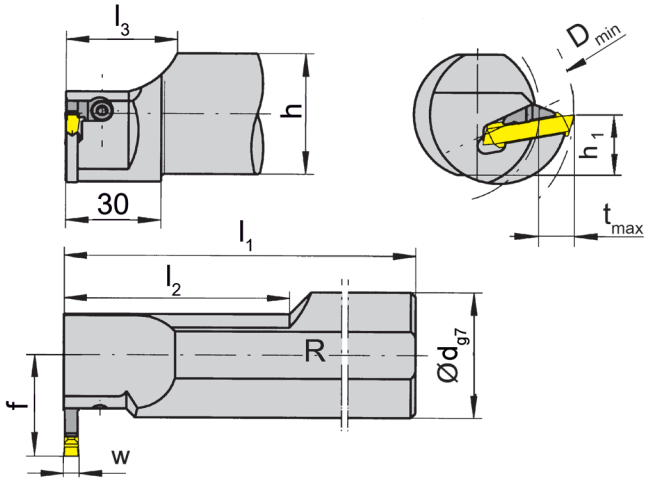

für Wendeschneidplatte
for use with Indexable insert

Typ 229
Type S229

R = rechts wie gezeichnet
R = right hand version shown

L = links spiegelbildlich
L = left hand version

H

Bestellnummer Part number	d	l_1	l_2	l_3	h	h_1	f	D_{min}	t_{max}	Größe Size	Spannbereich Clamping range
R/L214.0040.09	40	250	80	35	38	19,0	32,0	50	11,5	09	8,1 - 10,4
R/L214.0050.09	50		100	40	47	23,5	40,5	60	15,0		

Ausführung R oder L angeben
State R or L version

w siehe WSP
w see indexable inserts

Abmessungen in mm
Dimensions in mm

Weitere Abmessungen oder mit innerer Kühlmittelzufuhr auf Anfrage.
Further shank sizes or with through coolant supply upon request.

Hinweis:
Bitte beachten Sie die Zuordnung der Spannelemente.
Note:
Please note type of clamp.

Das Anzugsdrehmoment der Schrauben finden Sie in den Technischen Hinweisen.
For torque specifications of the screw, please see Technical Instructions.

Ersatzteile
Spare parts

Klemmhalter Toolholder	Spannelement Clamp	Spannschraube Screw	TORX PLUS®-Schlüssel TORX PLUS® Wrench
L214.00...09	**R218.9**	**5.32T15P**	**T15PQ**
R214.00...09	**L218.9**	**5.32T15P**	**T15PQ**

EINSTECHEN und LÄNGSDREHEN (innen)
GROOVING and SIDE TURNING (internal)

GRUNDHALTER Typ
BASIC TOOLHOLDER Type

B229
ohne Kassette
without cassette

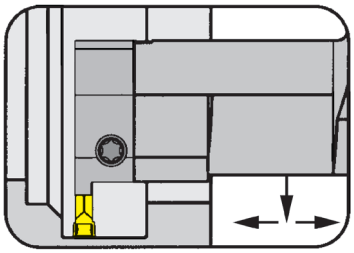

Bohrungs-Ø	Bore Ø	50 / 60 mm
Stechtiefe bis	Depth of groove up to	12 / 15 mm
Stechbreite	Width of groove	3,0 - 6,0 mm

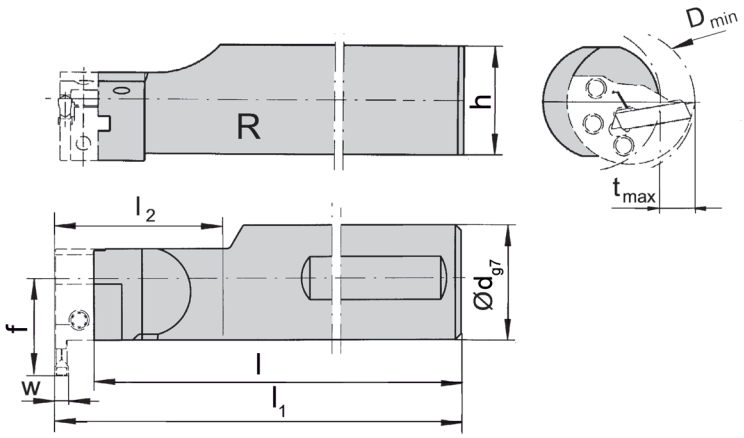

für Kassette
for use with Cassette

Typ BK229
Type

mit innerer Kühlmittelzufuhr
with through coolant supply

R = rechts wie gezeichnet
R = right hand version shown

L = links spiegelbildlich
L = left hand version

Bestellnummer Part number	d	l	l_1	l_2	h	f
R/LB229.0040.1.K2	40	172,5	187	30	38	35,5
R/LB229.0040.2.K2	40	185,5	200	60	38	35,5

Ausführung R oder L angeben
State R or L version

w siehe WSP
w see indexable inserts

Abmessungen in mm
Dimensions in mm

Weitere Abmessungen auf Anfrage
Further sizes upon request

Hinweis:
Abmessungen für D_{min}, t_{max} siehe Kassetten
Note:
Dimensions for D_{min}, t_{max} see cassettes

Ersatzteile
Spare parts

Grundhalter Basic toolholder	Spannschraube Screw	TORX PLUS®-Schlüssel TORX PLUS® Wrench
R/LB229.0040....	**030.0518.T20P**	**T20PQ**

H

KASSETTE Typ
CASSETTE Type

BK229

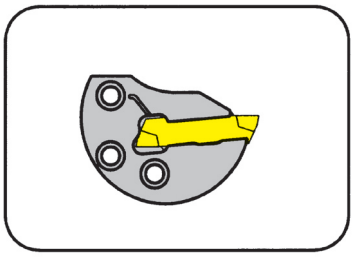

Bohrungs-Ø ab	Bore Ø from	50 / 60 mm
Stechtiefe	Depth of groove	12 / 15 mm
Spannbereich	Clamping range	3,0 - 6,0 mm

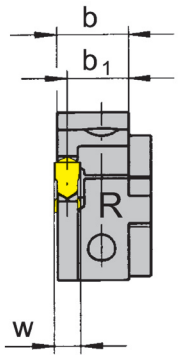

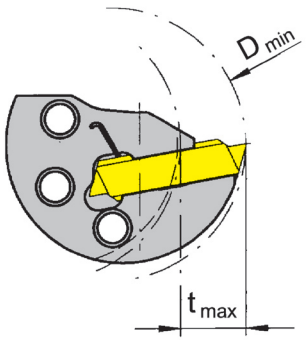

für Wendeschneidplatte
for use with Indexable insert

Typ 229
Type N229
S229

Stechtiefe in Abhängigkeit des Bohrungs-Ø
Depth of groove in relation to bore Ø

D_{min}	t_{max}
50	12
60	15

R = rechts wie gezeichnet
R = right hand version shown

L = Linksausführung
L = left hand version

H

Bestellnummer Part number	D_{min}	t_{max}	b_1	b	D_{min}	t_{max}	Größe Size	Spannbereich Clamping range
R/LBK229.0050.03	60	15	13,0	14,25	50	12	03	3,00 - 4,00
R/LBK229.0050.04	60	15	12,5	14,20	50	12	04	4,00 - 5,09
R/LBK229.0050.05	60	15	11,5	13,85	50	12	05	5,10 - 6,00

Ausführung R oder L angeben
State R or L version

w siehe WSP
w see indexable inserts

Abmessungen in mm
Dimensions in mm

Weitere Abmessungen auf Anfrage
Further sizes upon request

Rechte Kassetten in rechten und linke Kassetten in linken Grundhaltern verwenden.
Use right hand cassettes in right hand basic toolholders and left hand cassettes in left hand basic toolholders.

Bestellhinweis:
Befestigungsschrauben der Kassetten gehören zum Lieferumfang des Grundhalters.
Ordering note:
The fastening screw is combined with the basic toolholder - no seperate order required.

Das Anzugsdrehmoment der Schrauben finden Sie in den Technischen Hinweisen.
For torque specifications of the screw, please see Technical Instructions.

Ersatzteile
Spare parts

Kassette Cassette	Spannschraube Screw	TORX PLUS®-Schlüssel TORX PLUS® Wrench
R/LBK229.0050.0...	**5.13T20EP**	**T20PQ**

EINSTECHEN (innen)
GROOVING (internal)

KURZKLEMMHALTER Typ 257
CARTRIDGE Type

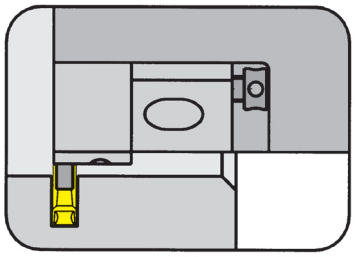

Bohrungs-Ø ab	Bore Ø from	80 / 120 mm
Stechtiefe	Depth of groove	10 / 15 mm
Spannbereich	Clamping range	5,1 - 10,4 mm

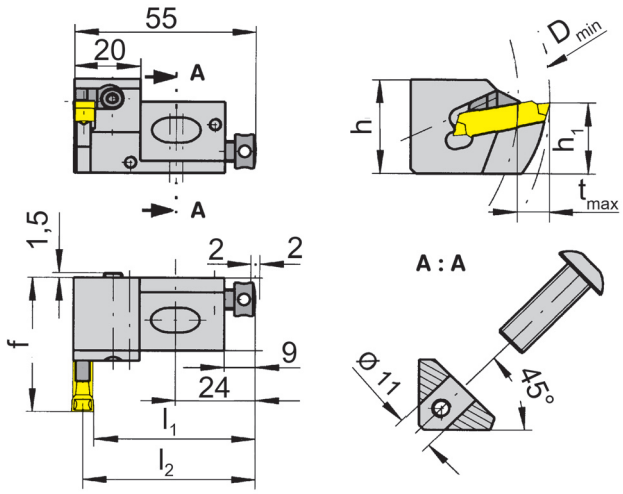

für Wendeschneidplatte
for use with Indexable insert

Typ 229
Type S229

Stechtiefe in Abhängigkeit des Bohrungs-Ø
Depth of groove in relation to bore Ø

D_{min}	t_{max}
80	10
120	15

R = rechts wie gezeichnet
R = right hand version shown

L = links spiegelbildlich
L = left hand version

H

Bestellnummer Part number	h_1	f	h	l_1	l_2	Größe Size	Spannbereich Clamping range
R/L257.2222.05	22	42	29	l_2-w/2	52,2	05	5,1 - 6,0
R/L257.2222.07	22	42	29	l_2-w/2	51,2	07	6,1 - 8,0
R/L257.2222.09	22	42	29	l_2-w/2	50,2	09	8,1- 10,4

Ausführung R oder L angeben
State R or L version

w siehe WSP
w see indexable inserts

Abmessungen in mm
Dimensions in mm

Weitere Abmessungen auf Anfrage
Further sizes upon request

Bestellhinweis:
Bitte beachten Sie die Zuordnung der Spannelemente.
Ordering note:
Please note type of clamp.

Das Anzugsdrehmoment der Schrauben finden Sie in den Technischen Hinweisen.
For the locking torque of the screws please see the Technical Instructions.

Einbaumaße
seating for cartridge

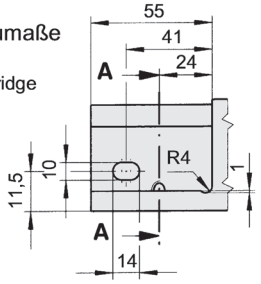

A : A

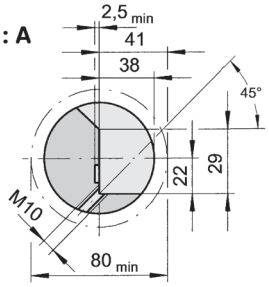

Ersatzteile
Spare parts

Kurzklemm-halter Cartridge	Spannele-ment Clamp	Schraube Screw	TORX PLUS®-Schlüssel TORX PLUS® Wrench	Bef.schraube Screw	Spann-schraube Screw	Stellschraube axial Axial Setscrew	Stellschraube radial Radial Setscrew	Inbus-Schlüssel Wrench
R/L257.2222.05				**0.30.208**	**218.3**	**6.12.020**	**4.08.913**	**SW6,0DIN911**
L257.2222.07	**R218.5.7.32**	**5.32.3T15P**	**T15PQ**	**0.30.208**		**6.12.020**	**4.08.913**	
L257.2222.09	**R218.9.32**	**5.32.3T15P**	**T15PQ**	**0.30.208**		**6.12.020**	**4.08.913**	
R257.2222.07	**L218.5.7.32**	**5.32.3T15P**	**T15PQ**	**0.30.208**		**6.12.020**	**4.08.913**	
R257.2222.09	**L218.9.32**	**5.32.3T15P**	**T15PQ**	**0.30.208**		**6.12.020**	**4.08.913**	

KASSETTE Typ
CASSETTE Type

050

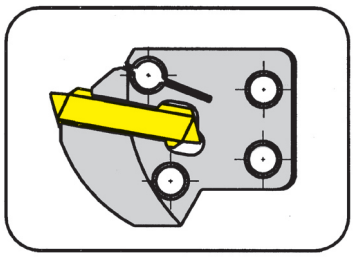

Bohrungs-Ø ab	Bore Ø from	62,0 mm
Stechtiefe bis	Depth of groove up to	14,0 mm
Stechbreite	Width of groove	3,0 - 5,0 mm

für Grundhalter Typ 210 mit Kassette (Seite G5)
for basic toolholder type 210 with cassette (page G5)

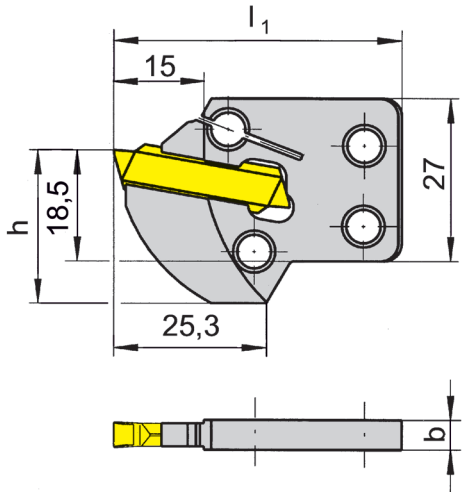

für Wendeschneidplatte
for use with Indexable insert

Typ 229
Type S229

Stechtiefe in Abhängigkeit des Bohrungs-Ø
Depth of groove in relation to bore Ø

D_{min}	t_{max}
62	10
65	11
70	13
≥ 80	14

H

Bestellnummer Part number	l_1	h	b	Größe Size	Spannbereich Clamping range
050.1827.0071	47	25,5	4,9	03	3,0 - 4,0
050.1827.0009	47	25,5	4,9	04	4,0 - 5,09

Weitere Abmessungen auf Anfrage
Further sizes upon request

Abmessungen in mm
Dimensions in mm

Das Anzugsdrehmoment der Schrauben finden Sie in den Technischen Hinweisen.
For torque specifications of the screw, please see Technical Instructions.

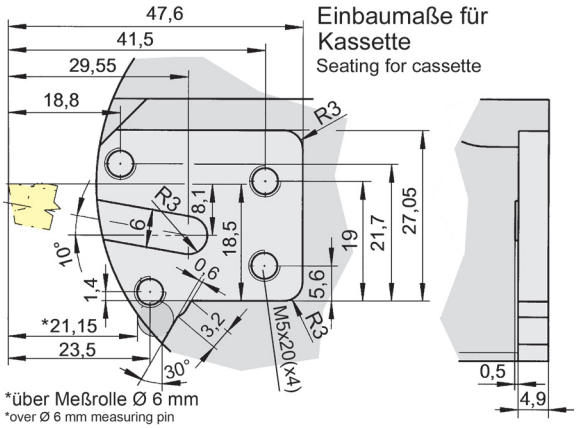

Einbaumaße für Kassette
Seating for cassette

Ersatzteile
Spare parts

Kassette Cassette	Befestigungsschraube Fixing screw	TORX PLUS®-Schlüssel TORX PLUS® Wrench
050.1827.00...	**030.0518.T20P**	**T20PQ**

Wendeschneidplatten

präzisions- oder umfangsgeschliffen
mit gesinterter Geometrie

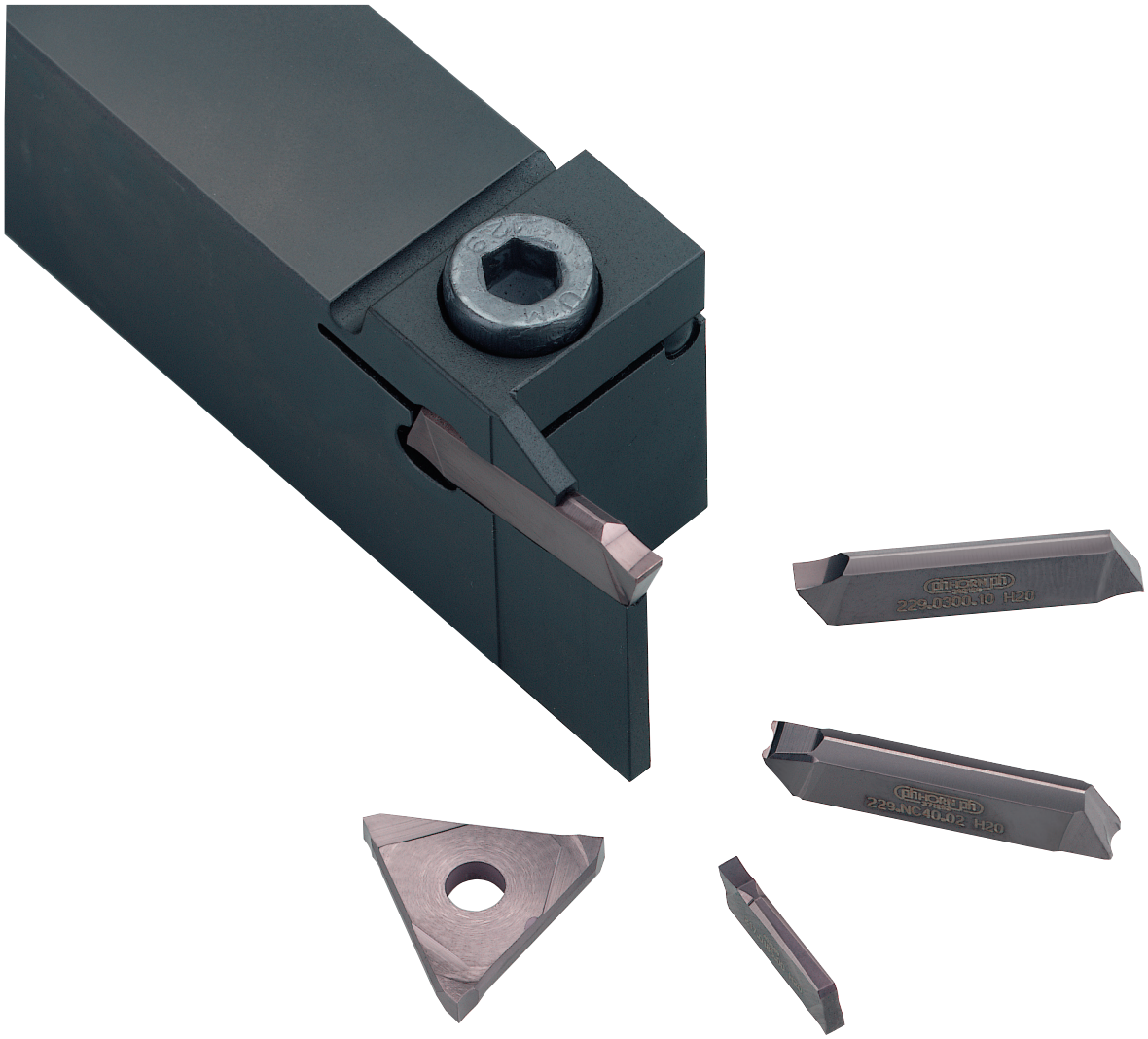

Indexable inserts

precision or peripheral ground
with sintered geometry

WENDESCHNEIDPLATTE Typ
INDEXABLE INSERT type

S229...3.

präzisionsgesintert
precision sintered

Geometrie .3.
Geometry

Geometrie mit Spanformrille für alle Werkstoffe.
Geometry with chip forming for all materials.

Hauptmerkmale
Characteristics

- sichere Spankontrolle (Spanrolle)
- universell einsetzbar - auch für Werkstoffe mit höherer Festigkeit
- saubere Nutflanken durch Spanformung
- Produktionssicherheit durch kontrollierten Spanablauf

- excellent swarf control
- suitable for high alloy- high strength steels
- reduced swarf width gives high flank surface finish
- excellent swarf control allows production security

Einsatzgebiete
Applications

- Einstechen:
  Stechtiefe bis 25 mm
- Längsdrehen:
  Schnitttiefe a_p bis 4 mm*

- Grooving:
  Depth of groove up to 25 mm
- Side turning:
  Depth of cut a_p up to 4 mm*

Vorschub f
Feed rate f

- Einstechen: 0,15 bis 0,25 mm/U*
- Längsdrehen: bis 0,4 mm/U*

- Grooving: 0,15 up to 0,25 mm/rev*
- Side turning: up to 0,4 mm/rev*

* abhängig von der Plattenbreite
* dependent upon width of insert

Formwendeschneidplatten, Zwischenmaße oder andere Eckenradien sind auf Anfrage erhältlich!
Wendeschneidplatten sind in **rechten und linken** Klemmhaltern verwendbar.

Indexable inserts with profiles, intermediate sizes or other edge radii are available upon request.
Indexable inserts can be used in **right and left hand** toolholders.

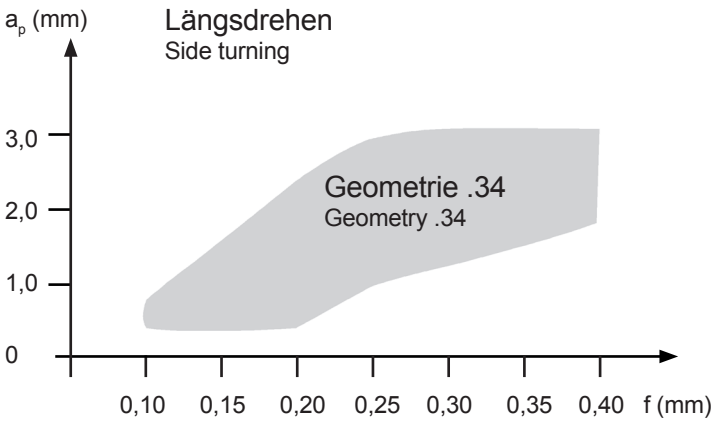

Spanbruchdiagramm S229.0500.34, Werkstoff 16MnCr5

Chip control graph S229.0500.34 material 16MnCr5

WENDESCHNEIDPLATTE Typ
INDEXABLE INSERT Type

S229
mit Spanformrille
with chip former

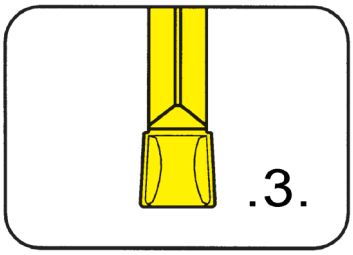

Stechtiefe bis	Depth of groove up to	25,0 mm
Stechbreite	Width of groove	3,0 - 10,0 mm

präzisionsgesintert
precision sintered

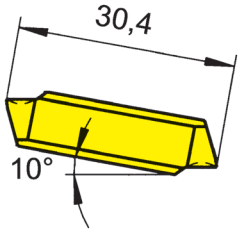

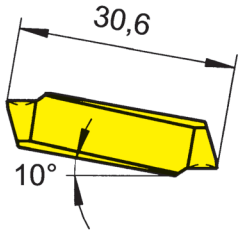

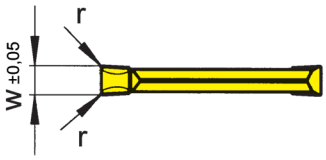

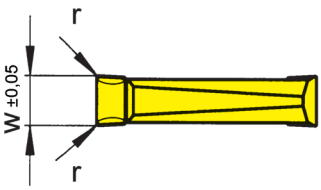

Schneidbreite 3,0 - 5,0 mm
Width 3,0 - 5,0 mm

Schneidbreite 6,0 - 10,0 mm
Width 6,0 - 10,0 mm

Wechselgenauigkeit
Länge ± 0,06 mm
Indexability length ± 0,06 mm

H

Bestellnummer Part number	w	r	Größe Size	MG12	H54	TN32	TN35	TI22	TI25	TF42	TF45	AS62	AS66
S229.0300.32	3	0,2	03	▲	▲	▲	▲	Δ	▲		▲	▲	▲
S229.0300.34		0,4			▲	▲	▲	Δ	▲		▲	▲	▲
S229.0400.32	4	0,2	03 / 04		▲	▲	▲	Δ	▲		▲	▲	▲
S229.0400.34		0,4			▲	▲	▲		▲	▲	▲	▲	▲
S229.0500.34	5	0,4	04			▲	▲	▲	▲		▲	▲	▲
S229.0500.36		0,6											
S229.0600.34	6	0,4	05			▲	▲	Δ	▲		▲	▲	▲
S229.0600.38		0,8										▲	▲
S229.0700.36	7	0,6	07				▲		▲			▲	
S229.0800.36	8	0,6				▲	▲	▲	▲			▲	
S229.0800.38	8	0,8											
S229.0800.3K	8	1,2											
S229.1000.36	10	0,6	09			▲	▲		▲			▲	
P				o	•	•	•	•	•	•	•	•	•
M				•	•		•		•		•		o
K				•			•		•		•		•
N				•			•		•		•		•
S				•			•		•		•		o
H													

▲ ab Lager / on stock Δ 4 Wochen / 4 weeks
• Haupteinsatzbereich / main recommendation
o bedingt einsetzbar / alternative recommendation
unbeschichtete HM-Sorten / uncoated grades
beschichtete HM-Sorten / coated grades
bestückt/Cermet / brazed/Cermet

Abmessungen in mm
Dimensions in mm

HM-Sorten
Carbide grades

Wendeschneidplatten sind in **rechten und linken** Klemmhaltern verwendbar.
Indexable inserts can be used in **right and left hand** toolholders.

WENDESCHNEIDPLATTE Typ
INDEXABLE INSERT type

S229...5.

präzisionsgesintert
precision sintered

Geometrie .5.
Geometry

Leichtschneidende Geometrie für Werkstoffe mittlerer Festigkeit.
Easy cutting geometry for materials with medium strength.

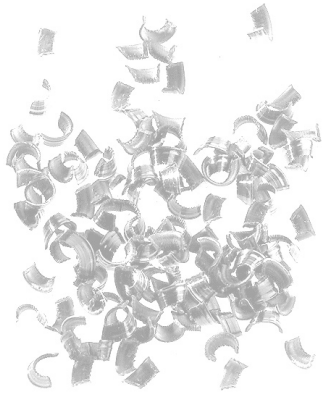

Hauptmerkmale
Characteristics

- sichere Spankontrolle über einen weiten Vorschubsbereich
- leichtschneidend - geringe Leistungsaufnahme
- saubere Nutflanken durch Spanformung
- Produktionssicherheit durch Spanformung

Einsatzgebiete
Applications

- Einstechen: Stechtiefe bis 25 mm
- Längsdrehen: Schnitttiefe a_p bis 4 mm*
- Grooving: Depth of groove up to 25 mm
- Side turning: Depth of cut a_p up to 4 mm*

- excellent swarf on a wide feed range
- easy cutting - low power requirement
- reduced swarf width gives high flank surface finish
- excellent swarf control allows production security

Vorschub f
Feed rate f

• Einstechen:	bis 0,45 mm/U*
• Längsdrehen:	bis 0,6 mm/U*
• Grooving:	up to 0,45 mm/rev*
• Side turning:	up to 0,6 mm/rev*

* abhängig von der Plattenbreite
* dependent upon width of insert

Formwendeschneidplatten, Zwischenmaße oder andere Eckenradien sind auf Anfrage erhältlich!
Wendeschneidplatten sind in **rechten und linken** Klemmhaltern verwendbar.

Indexable inserts with profiles, intermediate sizes or other edge radii are available upon request.
Indexable inserts can be used in **right and left hand** toolholders.

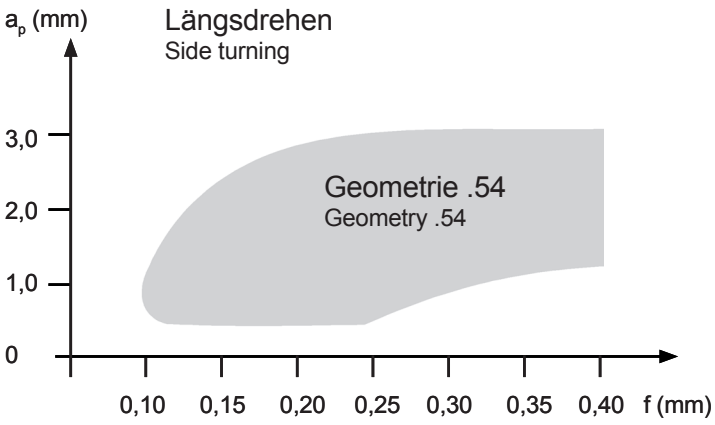

Spanbruchdiagramm S229.0500.54, Werkstoff 16MnCr5

Chip control graph S229.0500.54 material 16MnCr5

WENDESCHNEIDPLATTE Typ
INDEXABLE INSERT Type

S229
mit Spanformung
with chip forming

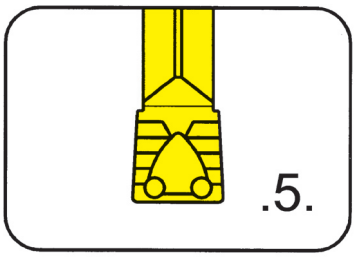

Stechtiefe bis	Depth of groove up to	25,0 mm
Stechbreite	Width of groove	3,0 - 10,0 mm

präzisionsgesintert
precision sintered

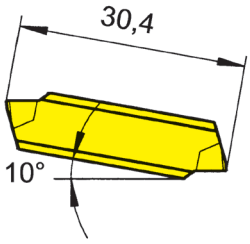

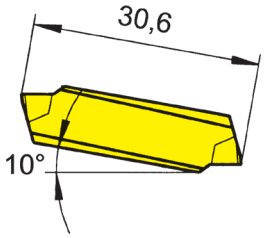

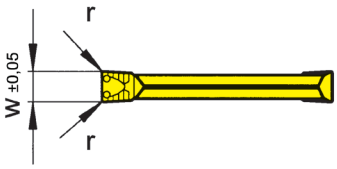

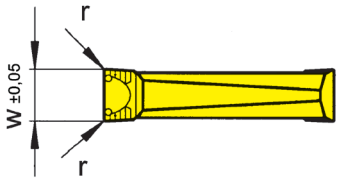

Schneidbreite 3,0 - 5,0 mm
Width 3,0 - 5,0 mm

Schneidbreite 6,0 - 10,0 mm
Width 6,0 - 10,0 mm

Wechselgenauigkeit
Länge ± 0,06 mm
Indexability length ± 0,06 mm

Bestellnummer Part number	w	r	Größe Size	P20	H54	TN32	TN35	TI22	TI25	TF42	TF45	AS62
S229.0300.52	3	0,2	03			▲	▲	▲	▲		▲	▲
S229.0300.54		0,4				▲		▲	▲			▲
S229.0400.52	4	0,2	03 / 04			▲	▲	▲	▲		▲	▲
S229.0400.54		0,4				▲	▲	▲	▲		▲	▲
S229.0500.54	5	0,4	04			▲	▲	▲	▲		▲	▲
S229.0500.56		0,6										
S229.0600.54	6	0,4	05			▲	▲		▲		▲	▲
S229.0600.56		0,6										
S229.0600.58		0,8										▲
S229.0700.56	7	0,6	07					▲				▲
S229.0800.56	8	0,6				▲		▲				▲
S229.0800.58	8	0,8						▲		Δ		
S229.0800.5K	8	1,2						▲				
S229.1000.56	10	0,6	09			▲		▲				

▲ ab Lager / on stock Δ 4 Wochen / 4 weeks
● Haupteinsatzbereich / main recommendation
o bedingt einsetzbar / alternative recommendation
unbeschichtete HM-Sorten / uncoated grades
beschichtete HM-Sorten / coated grades
bestückt/Cermet / brazed/Cermet

	P20	H54	TN32	TN35	TI22	TI25	TF42	TF45	AS62
P			●	●	●	●	●	●	●
M				●		●		●	
K				●		●		●	
N				●		●		●	
S				●		●		●	
H									

Abmessungen in mm
Dimensions in mm

HM-Sorten
Carbide grades

Wendeschneidplatten sind in **rechten und linken** Klemmhaltern verwendbar.
Indexable inserts can be used in **right and left hand** toolholders.

H

WENDESCHNEIDPLATTE Typ
INDEXABLE INSERT type

S229...A.

präzisionsgesintert
precision sintered

Geometrie .A.
Geometry

Geometrie mit sicherem Spanbruch für Werkstoffe mittlerer Festigkeit
Geometry with excellent chip breaking for materials with medium strength

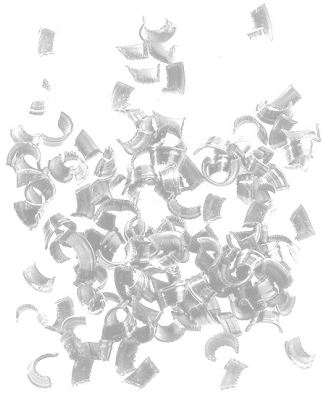

Hauptmerkmale
Characteristics

- sichere Spankontrolle über einen weiten Vorschubsbereich
- kontrollierte Späne, nicht nur im Vollschnitt
- saubere Nutflanken durch Spanformung
- Produktionssicherheit durch kontrollierten Spanablauf

- excellent swarf on a wide feed range
- excellent swarf control, also by partial cutting
- reduced swarf width gives high flank surface finish
- excellent swarf control allows production security

Einsatzgebiete
Applications

- Einstechen:
  Stechtiefe bis 25 mm
- Längsdrehen:
  Schnitttiefe a_p bis 2,5 mm*
- Grooving:
  Depth of groove up to 18 mm
- Side turning:
  Depth of cut a_p up to 2,5 mm*

Vorschub f
Feed rate f

- Einstechen: bis 0,3 mm/U*
- Längsdrehen: bis 0,3 mm/U*
- Grooving: up to 0,3 mm/rev*
- Side turning: up to 0,3 mm/rev*

* abhängig von der Plattenbreite
* dependent upon width of insert

Formwendeschneidplatten, Zwischenmaße oder andere Eckenradien sind auf Anfrage erhältlich!
Wendeschneidplatten sind in **rechten und linken** Klemmhaltern verwendbar.

Indexable inserts with profiles, intermediate sizes or other edge radii are available upon request.
Indexable inserts can be used in **right and left hand** toolholders.

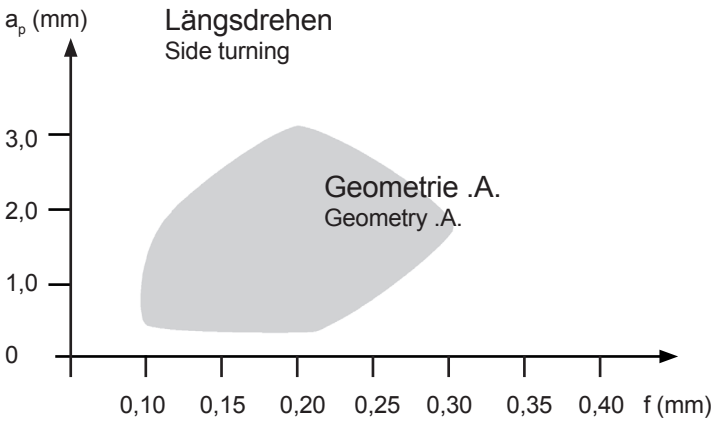

Spanbruchdiagramm S229.0500.A4, Werkstoff 16MnCr5

Chip control graph S229.0500.A4 material 16MnCr5

WENDESCHNEIDPLATTE Typ
INDEXABLE INSERT Type

S229
mit Spanformung
with chip forming

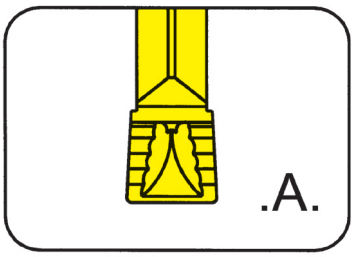

Stechtiefe bis	Depth of groove up to	25,0 mm
Stechbreite	Width of groove	3,0 - 10,0 mm

präzisionsgesintert
precision sintered

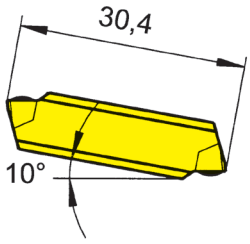

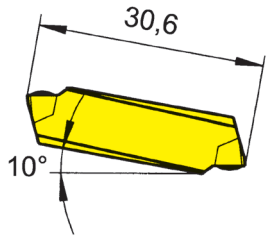

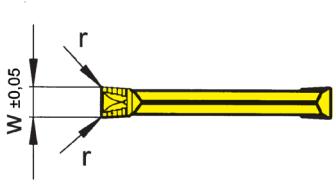

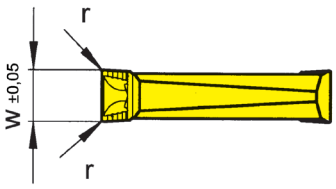

Schneidbreite 3,0 - 5,0 mm
Width 3,0 - 5,0 mm

Schneidbreite 6,0 - 10,0 mm
Width 6,0 - 10,0 mm

Wechselgenauigkeit
Länge ± 0,06 mm
Indexability length ± 0,06 mm

H

Bestellnummer Part number	w	r	Größe Size	P20	TN32	TN35	TI22	TI25	TF42	TF45	AS62
S229.0300.A2	3	0,2	03		▲	▲	▲	▲		▲	▲
S229.0300.A4		0,4			▲	▲		▲		▲	▲
S229.0400.A2	4	0,2	03 / 04		▲	▲	▲	▲		▲	▲
S229.0400.A4		0,4			▲	▲	▲	▲	▲		▲
S229.0500.A4	5	0,4	04		▲	▲	▲			Δ	▲
S229.0500.A6		0,6						▲			▲
S229.0600.A4	6	0,4	05		▲	▲	▲	Δ	Δ	▲	▲
S229.0600.A8		0,8									▲
S229.0700.A6	7	0,6	07		Δ				▲		
S229.0800.A6	8	0,6			▲		▲				
S229.0800.A8	8	0,8									
S229.0800.AK	8	1,2									
S229.1000.A6	10	0,6	09								
S229.1000.A8		0,8									

	P20	TN32	TN35	TI22	TI25	TF42	TF45	AS62
P		•	•	•	•	•	•	•
M			•		•		•	
K			•		•		•	
N			•		•		•	
S			•		•		•	
H								

▲ ab Lager / on stock Δ 4 Wochen / 4 weeks
● Haupteinsatzbereich / main recommendation
o bedingt einsetzbar / alternative recommendation
unbeschichtete HM-Sorten / uncoated grades
beschichtete HM-Sorten / coated grades
bestückt/Cermet / brazed/Cermet

Abmessungen in mm
Dimensions in mm

HM-Sorten
Carbide grades

Wendeschneidplatten sind in **rechten und linken** Klemmhaltern verwendbar.
Indexable inserts can be used in **right and left hand** toolholders.

WENDESCHNEIDPLATTE Typ
INDEXABLE INSERT Type

S229
mit Spanformung
with chip forming

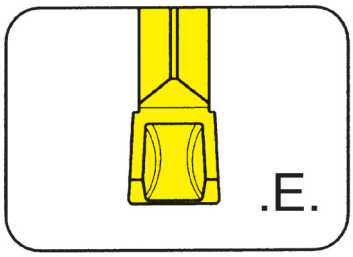

Stechtiefe bis	Depth of groove up to	25,0 mm
Stechbreite	Width of groove	3,0 - 4,0 mm

präzisionsgesintert
precision sintered

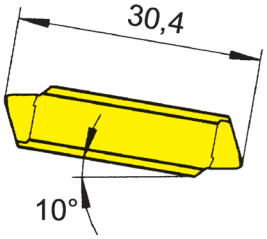

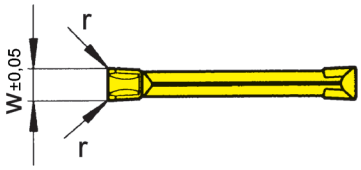

Wechselgenauigkeit
Länge ± 0,06 mm
Indexability length ± 0,06 mm

H

Bestellnummer Part number	w	r	Größe Size	TN35	TI25	TF45	TF46
S229.0300.E2	3	0,2	03		▲	▲	▲
S229.0300.E4		0,4				▲	
S229.0400.E2	4	0,2	03 / 04		▲	▲	
S229.0400.E4		0,4				▲	
P					•	•	•
M					•	•	o
K					•	•	•
N					•	•	•
S					•	•	o
H							

▲ ab Lager / on stock Δ 4 Wochen / 4 weeks
● Haupteinsatzbereich / main recommendation
o bedingt einsetzbar / alternative recommendation
unbeschichtete HM-Sorten / uncoated grades
beschichtete HM-Sorten / coated grades
bestückt/Cermet / brazed/Cermet

Abmessungen in mm
Dimensions in mm

HM-Sorten
Carbide grades

Wendeschneidplatten sind in **rechten und linken** Klemmhaltern verwendbar.
Indexable inserts can be used in **right and left hand** toolholders.

WENDESCHNEIDPLATTE Typ
INDEXABLE INSERT Type

S229
mit Spanformung
with chip forming

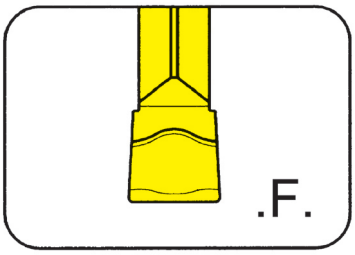

Stechtiefe bis	Depth of groove up to	25,0 mm
Stechbreite	Width of groove	3,0 - 4,0 mm

präzisionsgesintert
precision sintered

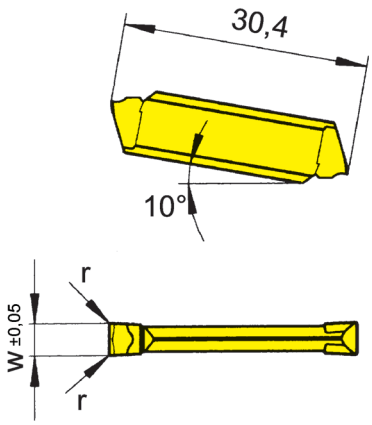

Wechselgenauigkeit
Länge ± 0,06 mm
Indexability length ± 0,06 mm

H

Bestellnummer Part number	w	r	Größe Size	TI22	TI25	TF43	TF45	TF46
S229.0300.F2 **S229.0300.F4**	3	0,2 0,4	03	▲		▲	▲ ▲	▲
S229.0400.F2 **S229.0400.F4**	4	0,2 0,4	03 / 04				▲ ▲	Δ
P				•		•	•	•
M							•	o
K							•	•
N							•	•
S							•	o
H								

▲ ab Lager / on stock Δ 4 Wochen / 4 weeks
• Haupteinsatzbereich / main recommendation
o bedingt einsetzbar / alternative recommendation
unbeschichtete HM-Sorten / uncoated grades
beschichtete HM-Sorten / coated grades
bestückt/Cermet / brazed/Cermet

Abmessungen in mm
Dimensions in mm

HM-Sorten
Carbide grades

Wendeschneidplatten sind in **rechten und linken** Klemmhaltern verwendbar.
Indexable inserts can be used in **right and left hand** toolholders.

WENDESCHNEIDPLATTE Typ
INDEXABLE INSERT Type

S229
mit Spanformung
with chip forming

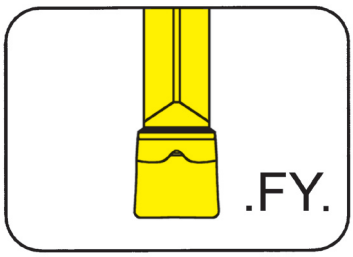

Stechtiefe bis	Depth of groove up to	25,0 mm
Stechbreite	Width of groove	3,0 - 4,0 mm

präzisionsgesintert
precision sintered

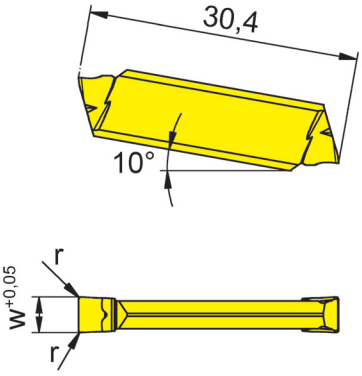

Wechselgenauigkeit
Länge ± 0,06 mm
Indexability length ± 0,06 mm

H

Bestellnummer Part number	w	r	Größe Size
S229.0300.FY2	3	0,2	03
S229.0400.FY3	4	0,3	03 / 04

	K10	MG12	TI25	TF45	TF46	AS45
			▲			
			▲			
P			•			
M			•			
K			•			
N			•			
S			•			
H						

▲ ab Lager / on stock Δ 4 Wochen / 4 weeks
● Haupteinsatzbereich / main recommendation
o bedingt einsetzbar / alternative recommendation
unbeschichtete HM-Sorten / uncoated grades
beschichtete HM-Sorten / coated grades
bestückt/Cermet / brazed/Cermet

Abmessungen in mm
Dimensions in mm

HM-Sorten
Carbide grades

Wendeschneidplatten sind in **rechten und linken** Klemmhaltern verwendbar.
Indexable inserts can be used in **right and left hand** toolholders.

WENDESCHNEIDPLATTE Typ
INDEXABLE INSERT Type

S229
mit Spantreppe
with chip breaker

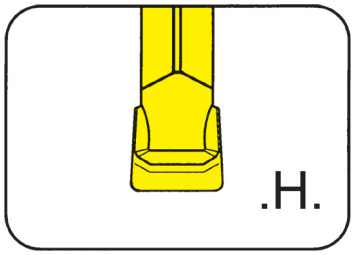

Stechtiefe bis	Depth of groove up to	25,0 mm
Stechbreite	Width of groove	3,0 - 6,0 mm

präzisionsgesintert
precision sintered

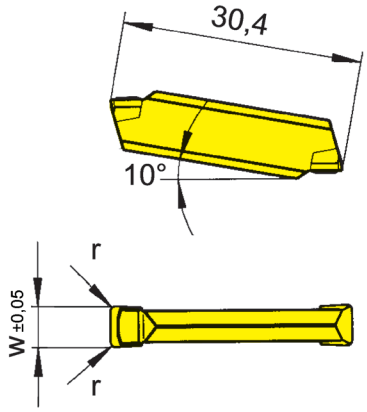

Wechselgenauigkeit
Länge ± 0,06 mm
Indexability length ± 0,06 mm

H

Bestellnummer Part number	w	r	Größe Size	TF42	AL96
S229.0300.H4	3	0,4	03	Δ	▲
S229.0300.H6		0,6		▲	▲
S229.0400.H4	4	0,4	03 / 04	▲	Δ
S229.0400.H6		0,6		Δ	▲
S229.0400.H8		0,8		▲	▲
S229.0500.H4	5	0,4	04	▲	Δ
S229.0500.H6		0,6		Δ	▲
S229.0500.H8		0,8		Δ	Δ
S229.0600.H4	6	0,4	05	Δ	Δ
S229.0600.H6		0,6		▲	Δ
S229.0600.H8		0,8		▲	
S229.0600.HK		1,2		Δ	Δ

▲ ab Lager / on stock Δ 4 Wochen / 4 weeks
● Haupteinsatzbereich / main recommendation
o bedingt einsetzbar / alternative recommendation
unbeschichtete HM-Sorten / uncoated grades
beschichtete HM-Sorten / coated grades
bestückt/Cermet / brazed/Cermet

	TF42	AL96
P	•	•
M		
K		•
N		•
S		
H		

Abmessungen in mm
Dimensions in mm

HM-Sorten
Carbide grades

Wendeschneidplatten sind in **rechten und linken** Klemmhaltern verwendbar.
Indexable inserts can be used in **right and left hand** toolholders.

WENDESCHNEIDPLATTE Typ
INDEXABLE INSERT Type

S229
mit Spanformung
with chip forming

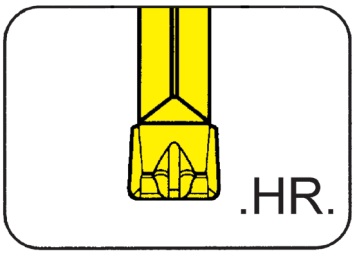

Stechtiefe bis	Depth of groove up to	25,0 mm
Stechbreite	Width of groove	3,0 - 8,0 mm

präzisionsgesintert
precision sintered

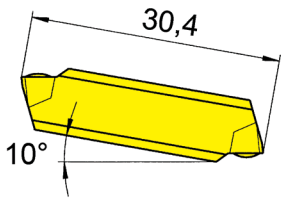

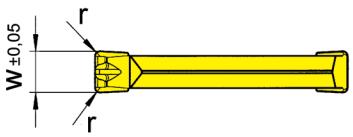

Wechselgenauigkeit
Länge ± 0,06 mm
Indexability length ± 0,06 mm

H

Bestellnummer Part number	w	r	Größe Size	TA42	AS62	AS66
S229.0300.HR4	3	0,4	03		▲	
S229.0400.HR4	4	0,4	03 / 04		▲	▲
S229.0500.HR4	5	0,4	04		▲	Δ
S229.0500.HR6		0,6			▲	▲
S229.0500.HR8		0,8			▲	
S229.0600.HR4	6	0,4	05		▲	▲
S229.0600.HR6		0,6			▲	▲
S229.0600.HR8		0,8			▲	
S229.0800.HR8PG	8	0,8	07 / 08		▲	

▲ ab Lager / on stock Δ 4 Wochen / 4 weeks
● Haupteinsatzbereich / main recommendation
o bedingt einsetzbar / alternative recommendation
unbeschichtete HM-Sorten / uncoated grades
beschichtete HM-Sorten / coated grades
bestückt/Cermet / brazed/Cermet

P		●	●
M			o
K			●
N			●
S			o
H			

Abmessungen in mm
Dimensions in mm

HM-Sorten
Carbide grades

Wendeschneidplatten sind in **rechten und linken** Klemmhaltern verwendbar.
Indexable inserts can be used in **right and left hand** toolholders.

WENDESCHNEIDPLATTE Typ
INDEXABLE INSERT Type

S229
mit Spanformung
with chip forming

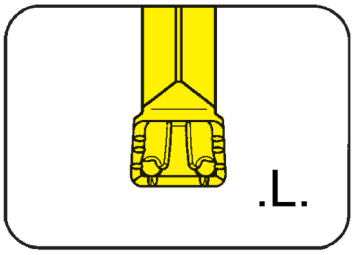

Stechtiefe bis	Depth of groove up to	25,0 mm
Stechbreite	Width of groove	4,0 - 8,0 mm

präzisionsgesintert
precision sintered

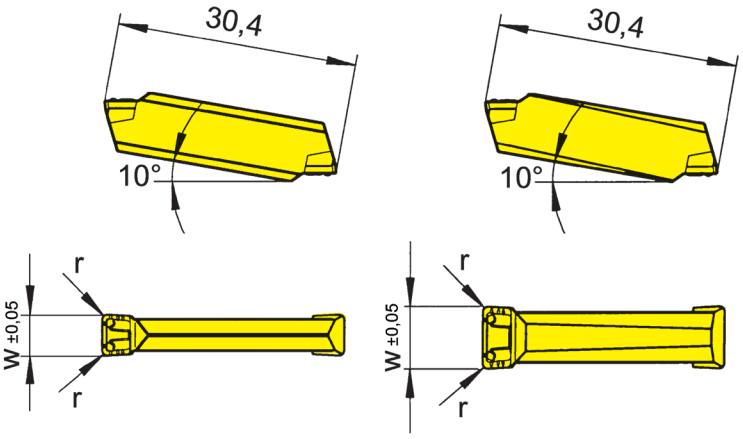

Schneidbreite 4,0 - 5,0 mm
Width 4,0 - 5,0 mm

Schneidbreite 6,0 - 8,0 mm
Width 6,0 - 8,0 mm

Wechselgenauigkeit
Länge ± 0,06 mm
Indexability length ± 0,06 mm

H

Bestellnummer Part number	w	r	Größe Size	TI22	TA42	TF42	AS62	AS66	AL96
S229.0400.L4	4	0,4	03 / 04	▲		▲	▲	▲	▲
S229.0500.L4	5	0,4	04	▲		▲	▲	▲	▲
S229.0500.L6		0,6		Δ		▲	▲	▲	▲
S229.0500.L8		0,8					▲	▲	
S229.0600.L4	6	0,4	05	▲		▲	▲	▲	▲
S229.0600.L6		0,6		▲		▲	▲	▲	▲
S229.0800.L6	8	0,6	07	▲		▲	▲	▲	▲
P				•		•	•	•	•
M								o	
K								•	•
N								•	•
S								o	
H									

▲ ab Lager / on stock Δ 4 Wochen / 4 weeks
• Haupteinsatzbereich / main recommendation
o bedingt einsetzbar / alternative recommendation
unbeschichtete HM-Sorten / uncoated grades
beschichtete HM-Sorten / coated grades
bestückt/Cermet / brazed/Cermet

Abmessungen in mm
Dimensions in mm

HM-Sorten
Carbide grades

Wendeschneidplatten sind in **rechten und linken** Klemmhaltern verwendbar.
Indexable inserts can be used in **right and left hand** toolholders.

WENDESCHNEIDPLATTE Typ
INDEXABLE INSERT Type

S229
mit Spanformung
with chip forming

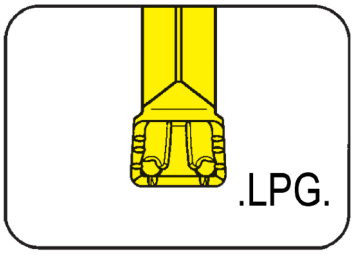

Stechtiefe bis	Depth of groove up to	25,0 mm
Stechbreite	Width of groove	6,0 - 8,0 mm

präzisionsgesintert
precision sintered

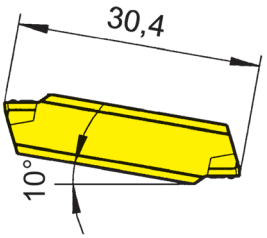

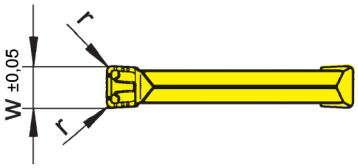

Wechselgenauigkeit
Länge ± 0,06 mm
Indexability length ± 0,06 mm

PG = Schneide ist umfangsgeschliffen
PG = inserts with ground periphery

H

Bestellnummer Part number	w	r	Größe Size	TI22	TA42	AS62	AS66
S229.0600.L4PG	6	0,4	05			▲	
S229.0800.L8PG	8	0,8	07			▲	

▲ ab Lager / on stock Δ 4 Wochen / 4 weeks
● Haupteinsatzbereich / main recommendation
o bedingt einsetzbar / alternative recommendation
unbeschichtete HM-Sorten / uncoated grades
beschichtete HM-Sorten / coated grades
bestückt/Cermet / brazed/Cermet

P			●	
M				
K				
N				
S				
H				

Abmessungen in mm
Dimensions in mm

HM-Sorten
Carbide grades

Wendeschneidplatten sind in **rechten und linken** Klemmhaltern verwendbar.
Indexable inserts can be used in **right and left hand** toolholders.

WENDESCHNEIDPLATTE Typ
INDEXABLE INSERT Type

S229
mit Spanformung
with chip forming

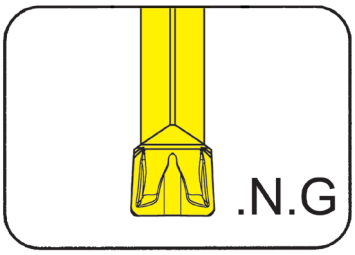

Stechtiefe bis	Depth of groove up to	25,0 mm
Stechbreite	Width of groove	3,0 - 6,0 mm

präzisionsgesintert
precision sintered

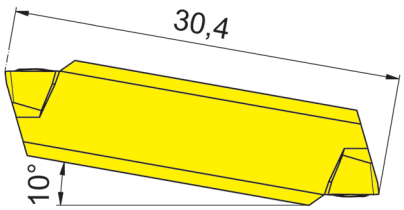

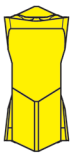

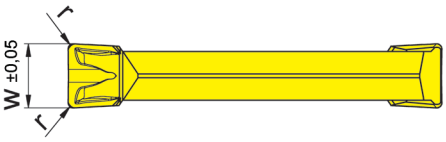

Wechselgenauigkeit
Länge ± 0,06 mm
Indexability length ± 0,06 mm

Bestellnummer Part number	w	r	Größe Size	TI25	AS45	AS62
S229.0300.N2.G	3	0,2	03		▲	
S229.0300.N4.G		0,4			▲	
S229.0400.N2.G	4	0,2	03 / 04		▲	
S229.0400.N4.G		0,4			▲	
S229.0500.N2.G	5	0,2	04	Δ		
S229.0500.N4.G		0,4		Δ		▲
S229.0500.N6.G		0,6		Δ		Δ
S229.0500.N8.G		0,8				▲
S229.0600.N4.G	6	0,4	05			
S229.0600.N6.G		0,6				

▲ ab Lager / on stock Δ 4 Wochen / 4 weeks
● Haupteinsatzbereich / main recommendation
o bedingt einsetzbar / alternative recommendation
unbeschichtete HM-Sorten / uncoated grades
beschichtete HM-Sorten / coated grades
bestückt/Cermet / brazed/Cermet

	TI25	AS45	AS62
P	•	•	•
M	•	•	
K	•	•	
N	•	o	
S	•	•	
H			

Abmessungen in mm
Dimensions in mm

HM-Sorten
Carbide grades

Wendeschneidplatten sind in **rechten und linken** Klemmhaltern verwendbar.
Indexable inserts can be used in **right and left hand** toolholders.

WENDESCHNEIDPLATTE Typ
INDEXABLE INSERT Type

S229
mit Spanformung
with chip forming

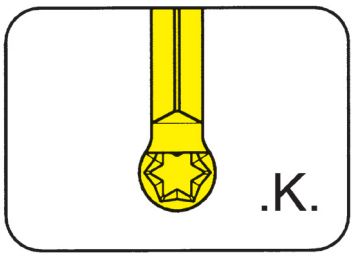

Stechtiefe bis	Depth of groove up to	25,0 mm
Stechbreite	Width of groove	3,0 - 8,0 mm
Vollradius	Full radius	r 1,5 - 4,0 mm

präzisionsgesintert
precision sintered

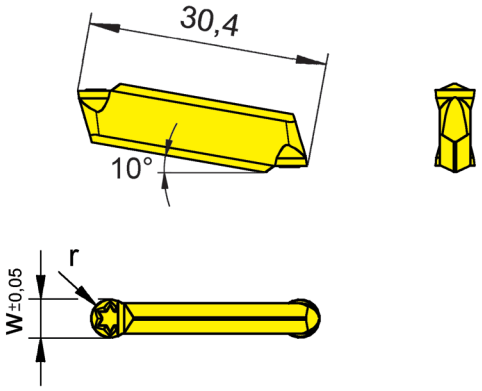

Wechselgenauigkeit
Länge ± 0,06 mm
Indexability length ± 0,06 mm

H

Bestellnummer Part number	w	r	Größe Size	TA42	TA45	AS62	AS66
S229.0015.K3	3	1,5	02 / 03			▲	▲
S229.0020.K4	4	2,0	03 / 04			▲	▲
S229.0025.K5	5	2,5	04			▲	▲
S229.0030.K6	6	3,0	05			▲	▲
S229.0040.K8	8	4,0	07 / 08			▲	

▲ ab Lager / on stock Δ 4 Wochen / 4 weeks
● Haupteinsatzbereich / main recommendation
o bedingt einsetzbar / alternative recommendation
unbeschichtete HM-Sorten / uncoated grades
beschichtete HM-Sorten / coated grades
bestückt/Cermet / brazed/Cermet

P			•	•
M				o
K				•
N				•
S				o
H				

Abmessungen in mm
Dimensions in mm

HM-Sorten
Carbide grades

Wendeschneidplatten sind in **rechten und linken** Klemmhaltern verwendbar.
Indexable inserts can be used in **right and left hand** toolholders.

D_{min} für Eckenfreistiche in Verbindung mit Klemmhalter unter 45°
D_{min} for corner reliefs with toolholder 45°

t_{max}	S229.0015.K3	S229.0020.K4	S229.0025.K5	S229.0030.K6
0,5	Ø 26	Ø 26	Ø 32	Ø 32
1,0	Ø 76	Ø 55	Ø 42	Ø 37
1,5	Ø 78	Ø 58	Ø 45	Ø 41
2,0	Ø 80	Ø 59	Ø 46	Ø 42
2,5	Ø 82	Ø 60	Ø 47	Ø 43
3,0	Ø 84	Ø 62	Ø 48	Ø 44
3,5	Ø 87	Ø 63	Ø 49	Ø 46
4,0	Ø 89	Ø 65	Ø 50	Ø 47

WENDESCHNEIDPLATTE Typ
INDEXABLE INSERT Type

S229
mit Spanformung
with chip forming

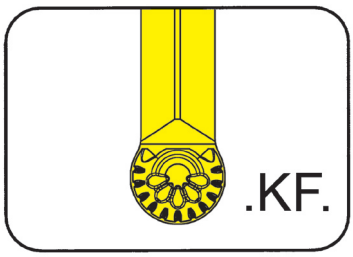

Stechtiefe bis	Depth of groove up to	25,0 mm
Stechbreite	Width of groove	3,0 - 6,0 mm
Vollradius	Full radius	r 1,5 - 3,0 mm

präzisionsgesintert
precision sintered

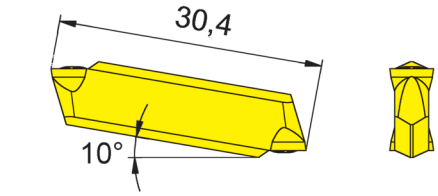

Wechselgenauigkeit
Länge ± 0,06 mm
Indexability length ± 0,06 mm

Bestellnummer Part number	w	r	Größe Size
S229.0015.KF3	3	1,5	02 / 03
S229.0020.KF4	4	2,0	03 / 04
S229.0025.KF5	5	2,5	04
S229.0030.KF6	6	3,0	05

	TI22	TI25	TA42	TA45	AS62	AS66
						▲
						▲
						▲
						▲
P						•
M						o
K						•
N						•
S						o
H						

▲ ab Lager / on stock Δ 4 Wochen / 4 weeks
• Haupteinsatzbereich / main recommendation
o bedingt einsetzbar / alternative recommendation
unbeschichtete HM-Sorten / uncoated grades
beschichtete HM-Sorten / coated grades
bestückt/Cermet / brazed/Cermet

Abmessungen in mm
Dimensions in mm

HM-Sorten
Carbide grades

Wendeschneidplatten sind in **rechten und linken** Klemmhaltern verwendbar.
Indexable inserts can be used in **right and left hand** toolholders.

D_{min} für Eckenfreistiche in Verbindung mit Klemmhalter unter 45°
D_{min} for corner reliefs with toolholder 45°

t_{max}	S229.0015.KF3	S229.0020.KF4	S229.0025.KF5	S229.0030.KF6
0,5	Ø 26	Ø 26	Ø 32	Ø 32
1,0	Ø 76	Ø 55	Ø 42	Ø 37
1,5	Ø 78	Ø 58	Ø 45	Ø 41
2,0	Ø 80	Ø 59	Ø 46	Ø 42
2,5	Ø 82	Ø 60	Ø 47	Ø 43
3,0	Ø 84	Ø 62	Ø 48	Ø 44
3,5	Ø 87	Ø 63	Ø 49	Ø 46
4,0	Ø 89	Ø 65	Ø 50	Ø 47

WENDESCHNEIDPLATTE Typ
INDEXABLE INSERT type

229...10

präzisionsgeschliffen
precision ground

Geometrie .10
Geometry

Leichtschneidende Geometrie ohne Spanformung
Easy cutting geometry without chip former

Hauptmerkmale
Characteristics

- leichtschneidend - geringe Leistungsaufnahme
- geeignet für labile Teile
- für Innenbearbeitung bei engen Verhältnissen
- geeignet für geringste Vorschübe

- easy cutting - low power requirement
- suitable for unstable parts
- for internal grooving in restricted bores
- suitable for low feeds

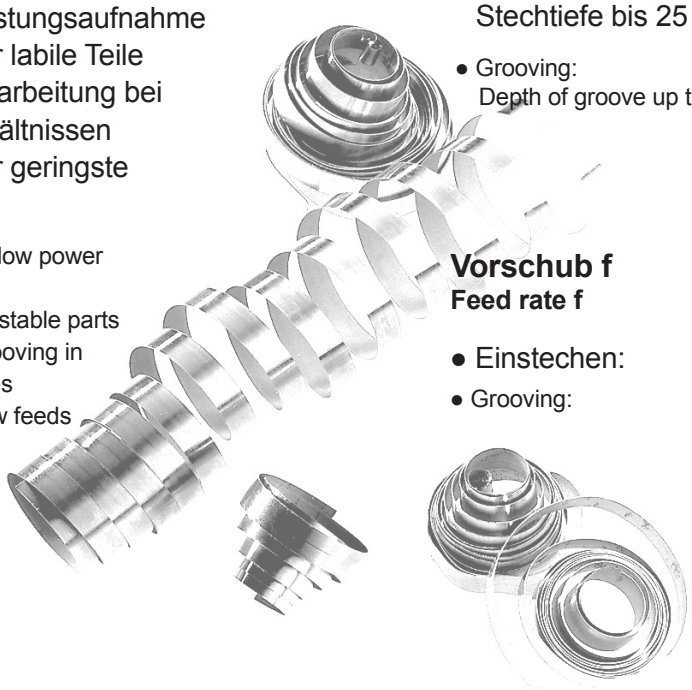

Einsatzgebiete
Applications

- Einstechen: Stechtiefe bis 25 mm
- Grooving: Depth of groove up to 18 mm

Vorschub f
Feed rate f

- Einstechen: bis 0,3 mm/U
- Grooving: up to 0,3 mm/rev

Konturdrehen mit Aufmaß in Größe der Eckenradien ist möglich.
Formwendeschneidplatten, Zwischenmaße oder andere Eckenradien sind auf Anfrage erhältlich!
Wendeschneidplatten sind in **rechten und linken** Klemmhaltern verwendbar.

Profiling with a cutting depth of the edge radius is possible.
Indexable inserts with profiles, intermediate sizes or other edge radii are available upon request.
Indexable inserts can be used in **right and left hand** toolholders.

WENDESCHNEIDPLATTE Typ 229
INDEXABLE INSERT Type

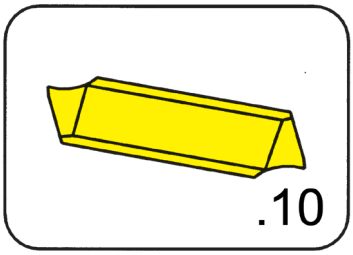

Stechtiefe bis	Depth of groove up to	25,0 mm
Stechbreite	Width of groove	2,5 - 10,0 mm

präzisionsgeschliffen
precision ground

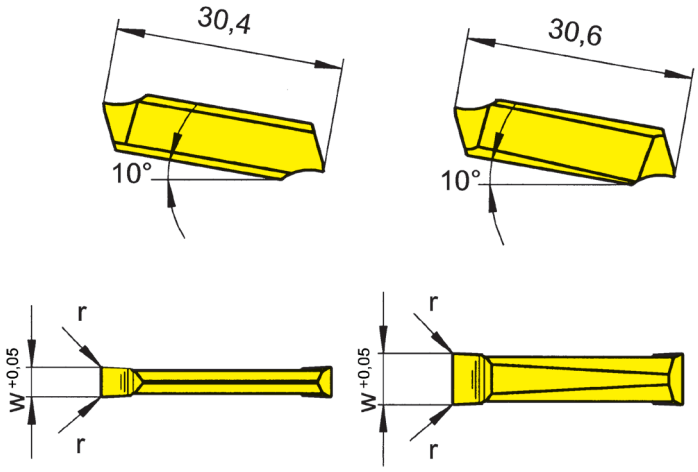

Schneidbreite 2,5 - 5,0 mm
Width 2,5 - 5,0 mm

Schneidbreite 5,1 - 10,4 mm
Width 5,1 - 10,4 mm

Wechselgenauigkeit
Länge ± 0,025 mm
Indexability length ± 0,025 mm

H

Bestellnummer Part number	w	r	Größe Size	K10	MG12	P20	H20	TN32	TN35	TI25	TA45
229.0250.10	2,5	0,2	02					▲	▲		
229.0300.10	3,0	0,2	03	▲	▲	▲	▲	▲	▲		
229.0400.10	4,0	0,2	03 / 04	▲		▲		▲			
229.0500.10	5,0	0,2	04	▲		▲		▲			
229.0600.10	6,0	0,4	05								
229.0700.10 **229.0800.10**	7,0 8,0	0,4	07								
229.0900.10 **229.1000.10**	9,0 10,0	0,4	09								

	K10	MG12	P20	H20	TN32	TN35	TI25	TA45
P	•	o	•	•	•	•		
M	o	•		o		•		
K	•	•				•		
N	•	•				•		
S	o	•				•		
H								

▲ ab Lager / on stock Δ 4 Wochen / 4 weeks
● Haupteinsatzbereich / main recommendation
o bedingt einsetzbar / alternative recommendation
unbeschichtete HM-Sorten / uncoated grades
beschichtete HM-Sorten / coated grades
bestückt/Cermet / brazed/Cermet

Abmessungen in mm
Dimensions in mm

HM-Sorten
Carbide grades

Wendeschneidplatten sind in **rechten und linken** Klemmhaltern verwendbar.
Indexable inserts can be used in **right and left hand** toolholders.

WENDESCHNEIDPLATTE Typ
INDEXABLE INSERT type

229...20

präzisionsgeschliffen
precision ground

Geometrie .20
Geometry

Geometrie ohne Spanformung für Grauguss und hochfeste Werkstoffe
Geometry without chip forming for grey cast iron and materials with higher tensile strength

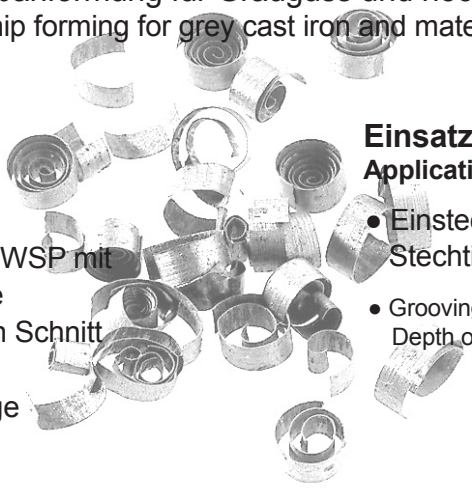

Hauptmerkmale
Characteristics

- stabiler Keilwinkel
- geeignet für Form-WSP mit größerer Formtiefe
- für unterbrochenen Schnitt zu empfehlen
- geeignet für geringe Vorschübe

- strong wedge angle
- for inserts with larger depth of profile
- recommended for interrupted cut
- suitable for low feeds

Einsatzgebiete
Applications

- Einstechen:
  Stechtiefe bis 25 mm
- Grooving:
  Depth of groove up to 25 mm

Vorschub f
Feed rate f

- Einstechen: 0,07 bis 0,25 mm/U
- Grooving: 0,07 up to 0,25 mm/rev

Konturdrehen mit Aufmaß in Größe der Eckenradien ist möglich.
Formwendeschneidplatten, Zwischenmaße oder andere Eckenradien sind auf Anfrage erhältlich!
Wendeschneidplatten sind in **rechten und linken** Klemmhaltern verwendbar.

Profiling with a cutting depth of the edge radius is possible.
Indexable inserts with profiles, intermediate sizes or other edge radii are available upon request.
Indexable inserts can be used in **right and left hand** toolholders.

WENDESCHNEIDPLATTE Typ 229
INDEXABLE INSERT Type

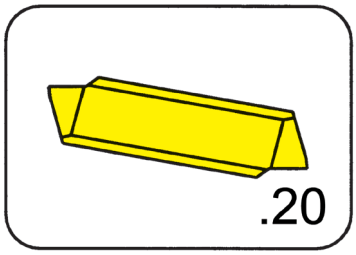

Stechtiefe bis	Depth of groove up to	25,0 mm
Stechbreite	Width of groove	3,0 - 10,0 mm

präzisionsgeschliffen
precision ground

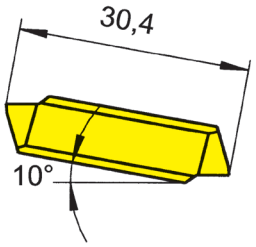

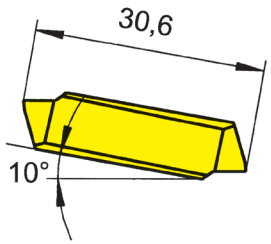

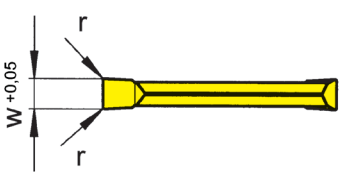

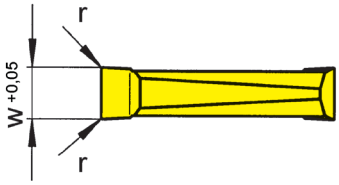

Schneidbreite 3,0 - 5,0 mm
Width 3,0 - 5,0 mm

Schneidbreite 5,1 - 10,4 mm
Width 5,1 - 10,4 mm

Wechselgenauigkeit
Länge ± 0,025 mm
Indexability length ± 0,025 mm

Bestellnummer Part number	w	r	Größe Size	K10	MG12	H20	TN32	TN35	TI25	TA45
229.0300.20	3	0,2	03	▲		▲				
229.0400.20	4	0,2	03 / 04	▲			▲			
229.0500.20	5	0,2	04	▲						
229.0600.20	6	0,4	05	▲						
229.0700.20	7	0,4	07	▲						
229.0800.20	8			▲						
229.0900.20	9	0,4	09							
229.1000.20	10									
P				•		•	•			
M				o		o				
K				•						
N				•						
S				o						
H										

▲ ab Lager / on stock Δ 4 Wochen / 4 weeks
● Haupteinsatzbereich / main recommendation
o bedingt einsetzbar / alternative recommendation
unbeschichtete HM-Sorten / uncoated grades
beschichtete HM-Sorten / coated grades
bestückt/Cermet / brazed/Cermet

Abmessungen in mm
Dimensions in mm

HM-Sorten
Carbide grades

Wendeschneidplatten sind in **rechten und linken** Klemmhaltern verwendbar.
Indexable inserts can be used in **right and left hand** toolholders.

WENDESCHNEIDPLATTE Typ
INDEXABLE INSERT type

229...3.

präzisionsgeschliffen
precision ground

Geometrie .3.
Geometry

Geometrie mit Spanformrille für alle Werkstoffe.
Geometry with chip forming for all materials.

Hauptmerkmale
Characteristics

- sichere Spankontrolle (Spanrolle)
- universell einsetzbar - auch für Werkstoffe mit höherer Festigkeit
- saubere Nutflanken durch Spanformung
- Produktionssicherheit durch kontrollierten Spanablauf

- excellent swarf control
- suitable for high alloy- high strength steels
- reduced swarf width gives high flank surface finish
- excellent swarf control allows production security

Einsatzgebiete
Applications

- Einstechen:
  Stechtiefe bis 25 mm
- Längsdrehen:
  Schnitttiefe a_p bis 4 mm*

- Grooving:
  Depth of groove up to 25 mm
- Side turning:
  Depth of cut a_p up to 4 mm*

Vorschub f
Feed rate f

- Einstechen: 0,15 bis 0,25 mm/U*
- Längsdrehen: bis 0,4 mm/U*

- Grooving: 0,15 up to 0,25 mm/rev*
- Side turning: up to 0,4 mm/rev*

* abhängig von der Plattenbreite
* dependent upon width of insert

Formwendeschneidplatten, Zwischenmaße oder andere Eckenradien sind auf Anfrage erhältlich!
Wendeschneidplatten sind in **rechten und linken** Klemmhaltern verwendbar.

Indexable inserts with profiles, intermediate sizes or other edge radii are available upon request.
Indexable inserts can be used in **right and left hand** toolholders.

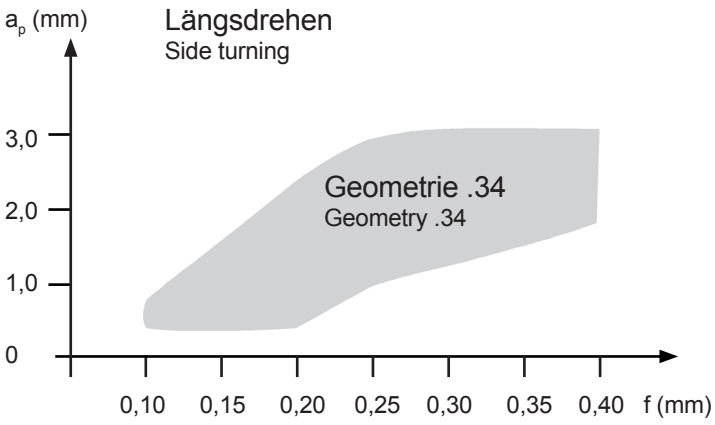

Spanbruchdiagramm 229.0500.34, Werkstoff 16MnCr5

Chip control graph 229.0500.34 material 16MnCr5

WENDESCHNEIDPLATTE Typ
INDEXABLE INSERT Type

229
mit Spanformrille
with chip former

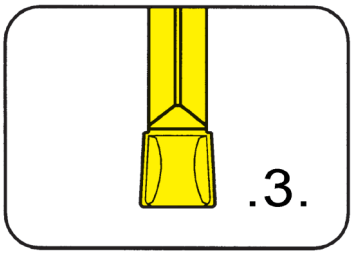

Stechtiefe bis	Depth of groove up to	25,0 mm
Stechbreite	Width of groove	3,0 - 10,0 mm

präzisionsgeschliffen
precision ground

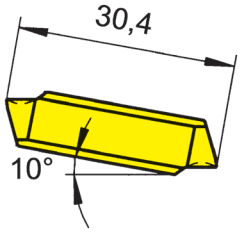

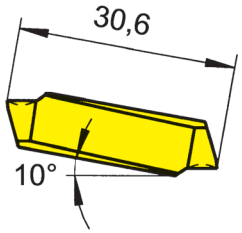

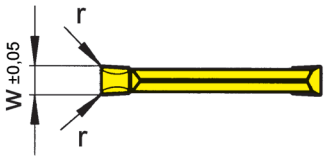

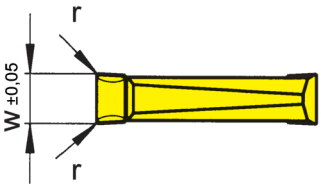

Schneidbreite 3,0 - 5,0 mm
Width 3,0 - 5,0 mm

Schneidbreite 5,1 - 10,4 mm
Width 5,1 - 10,4 mm

Wechselgenauigkeit
Länge ± 0,025 mm
Indexability length ± 0,025 mm

H

Bestellnummer Part number	w	r	Größe Size	K10	MG12	P20	H20	TN32	TN35	TI22	TI25	AS62
229.0300.31	3,0	0,2	03	▲	▲	▲		▲	▲		▲	▲
229.0350.31	3,5							▲				
229.0300.34	3,0	0,4						▲	▲			▲
229.0400.31	4,0	0,2	03 / 04	▲		▲		▲				▲
229.0400.34	4,0	0,4				▲		▲	▲			▲
229.0500.31	5,0	0,2	04	▲		▲		▲		▲		▲
229.0500.34		0,4						▲	▲			Δ
229.0500.36		0,6										
229.0600.31	6,0	0,4	05			▲		▲				Δ
229.0600.38		0,8										Δ
229.0700.31	7,0	0,4	07			Δ		▲				Δ
229.0800.31	8,0					▲		▲				▲
229.0900.31	9,0	0,4	09					▲				▲
229.1000.31	10,0							▲	▲			▲
P				•	o	•		•	•	•	•	•
M				o	•				•		•	
K				•	•				•		•	
N				•	•				•		•	
S				o	•				•		•	
H												

▲ ab Lager / on stock Δ 4 Wochen / 4 weeks
• Haupteinsatzbereich / main recommendation
o bedingt einsetzbar / alternative recommendation
unbeschichtete HM-Sorten / uncoated grades
beschichtete HM-Sorten / coated grades
bestückt/Cermet / brazed/Cermet

Abmessungen in mm
Dimensions in mm

HM-Sorten
Carbide grades

Wendeschneidplatten sind in **rechten und linken** Klemmhaltern verwendbar.
Indexable inserts can be used in **right and left hand** toolholders.

WENDESCHNEIDPLATTE Typ 229
INDEXABLE INSERT Type

mit Spantreppe
with chip breaker

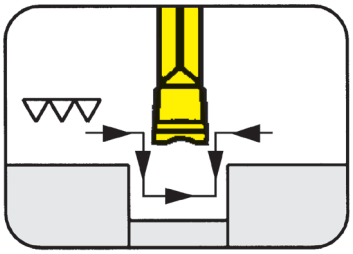

Stechtiefe bis	Depth of groove up to	25,0 mm
Stechbreite	Width of groove	3,0 - 4,0 mm

präzisionsgeschliffen
precision ground

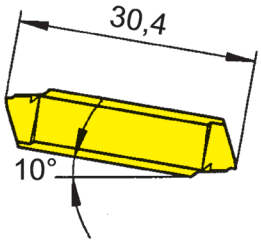

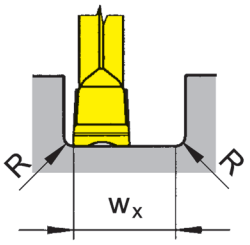

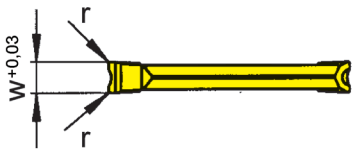

Wechselgenauigkeit
Länge ± 0,025 mm
Indexability length ± 0,025 mm

H

Bestellnummer Part number	w	r	w_x	Größe Size
229.NC30.02	3	0,2	4,5	03 / 04
229.NC40.02	4	0,2	6,4	03 / 04

	K10	MG12	P20	H20	TN32	TN35	TI22	TI25
				▲				
				▲				
P				•				
M				o				
K								
N								
S								
H								

▲ ab Lager / on stock Δ 4 Wochen / 4 weeks
• Haupteinsatzbereich / main recommendation
o bedingt einsetzbar / alternative recommendation
unbeschichtete HM-Sorten / uncoated grades
beschichtete HM-Sorten / coated grades
bestückt/Cermet / brazed/Cermet

Abmessungen in mm
Dimensions in mm

HM-Sorten
Carbide grades

w_x = Nutbreite - $R_{(rechts)}$ - $R_{(links)}$
w_x = width of groove - $R_{(right)}$ - $R_{(left)}$

Wendeschneidplatten sind in **rechten und linken** Klemmhaltern verwendbar.
Indexable inserts can be used in **right and left hand** toolholders.

WENDESCHNEIDPLATTE Typ 229
INDEXABLE INSERT Type

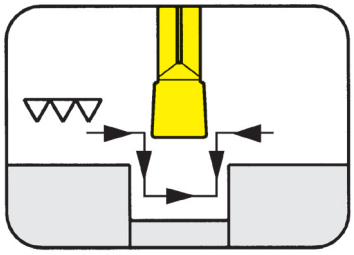

Stechtiefe bis	Depth of groove up to	25,0 mm
Stechbreite	Width of groove	3,0 - 4,0 mm

präzisionsgeschliffen
precision ground

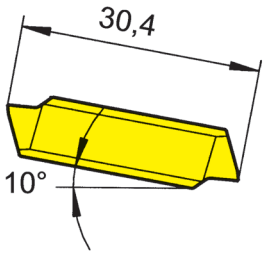

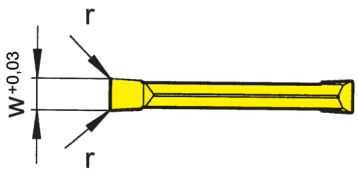

Wechselgenauigkeit
Länge ± 0,025 mm
Indexability length ± 0,025 mm

H

Bestellnummer Part number	w	r	Größe Size
229.0300.02	3	0,2	03 / 04
229.0400.02	4	0,2	03 / 04

	K10	MG12	H20	TN32	TN35	TI25	TA45
			▲				
			▲				
P			•				
M			o				
K							
N							
S							
H							

▲ ab Lager / on stock Δ 4 Wochen / 4 weeks
• Haupteinsatzbereich / main recommendation
o bedingt einsetzbar / alternative recommendation
unbeschichtete HM-Sorten / uncoated grades
beschichtete HM-Sorten / coated grades
bestückt/Cermet / brazed/Cermet

Abmessungen in mm
Dimensions in mm

HM-Sorten
Carbide grades

Wendeschneidplatten sind in **rechten und linken** Klemmhaltern verwendbar.
Indexable inserts can be used in **right and left hand** toolholders.

EINSTECHEN (außen und innen)
GROOVING (external and internal)

WENDESCHNEIDPLATTE Typ
INDEXABLE INSERT Type

229
mit umlaufender Spantreppe
with surrounding chip breaker

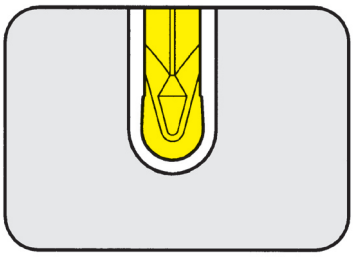

Stechtiefe bis	Depth of groove up to	25,0 mm
Vollradius	Full radius	r 1,50 - 3,00 mm

präzisionsgeschliffen
precision ground

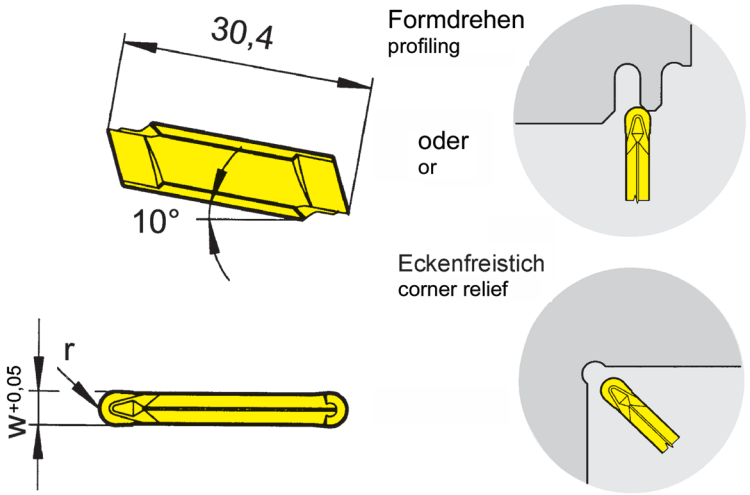

Wechselgenauigkeit
Länge ± 0,025 mm
Indexability length ± 0,025 mm

H

Bestellnummer Part number	w	r	Größe Size	Spannbereich Width	K10	MG12	P20	H20	TN32	TN35	TI25	AS62	AS66
229.0015.30	3	1,5	225...04 03	3,0 - 5,0 3,0 - 4,0		▲	▲	▲	▲				
229.0020.40	4	2,0	225...04 03 04	3,0 - 5,0 3,0 - 4,0 4,0 - 5,0		▲	▲		▲				
229.0025.50	5	2,5	225...04 04	3,0 - 5,0 4,0 - 5,0		▲	▲		▲				
229.0030.60	6	3,0	05	5,1 - 6,0			▲		▲				
P						o	•	•	•				
M						•		o					
K						•							
N						•							
S						•							
H													

▲ ab Lager / on stock Δ 4 Wochen / 4 weeks
• Haupteinsatzbereich / main recommendation
o bedingt einsetzbar / alternative recommendation
unbeschichtete HM-Sorten / uncoated grades
beschichtete HM-Sorten / coated grades
bestückt/Cermet / brazed/Cermet

Abmessungen in mm
Dimensions in mm

HM-Sorten
Carbide grades

Wendeschneidplatten sind in **rechten und linken** Klemmhaltern verwendbar.
Indexable inserts can be used in **right and left hand** toolholders.

GEWINDEDREHEN (außen) Vollprofil
THREADING (external) Full profile

WENDESCHNEIDPLATTE Typ
INDEXABLE INSERT Type

229
Metrisches ISO-Gewinde
Metric ISO thread

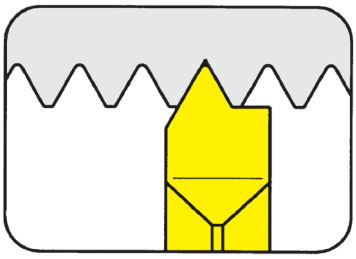

Steigung	Pitch	1,0 - 2,5 mm

präzisionsgeschliffen
precision ground

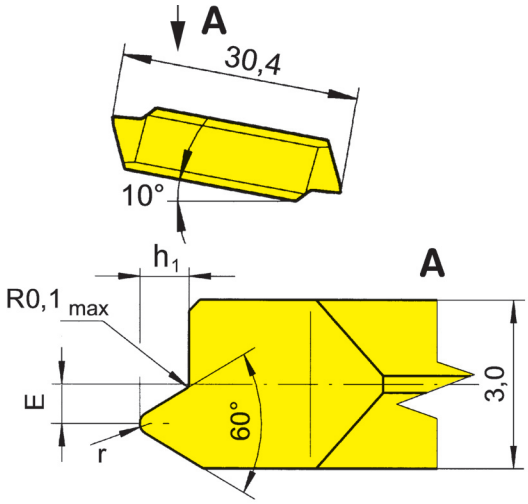

R = rechts wie gezeichnet
R = right hand version shown

L = links spiegelbildlich
L = left hand version

Wechselgenauigkeit
Länge ± 0,025 mm
Indexability length ± 0,025 mm

H

Bestellnummer Part number	P	r	E	h_1	Größe Size	TN35	TI25	TA45
R/L229.0610.02	1,00	0,140	0,8	0,62	03 / 04	▲/▲		
R/L229.0712.02	1,25	0,175	0,8	0,78		▲/▲		
R/L229.0915.02	1,50	0,210	0,7	0,93		▲/▲		
R/L229.1017.02	1,75	0,250	0,5	1,08		▲/▲		
R/L229.1220.02	2,00	0,280	0,5	1,24		▲/▲		
R/L229.1525.02	2,50	0,360	0,3	1,54		▲/Δ		

▲ ab Lager / on stock Δ 4 Wochen / 4 weeks
● Haupteinsatzbereich / main recommendation
o bedingt einsetzbar / alternative recommendation
unbeschichtete HM-Sorten / uncoated grades
beschichtete HM-Sorten / coated grades
bestückt/Cermet / brazed/Cermet

P	•		
M	•		
K	•		
N	•		
S	•		
H			

Abmessungen in mm
Dimensions in mm

HM-Sorten
Carbide grades

Ausführung R oder L angeben
State R or L version

Keine Unterlegplatte erforderlich. Sämtliche HORN-Gewindeprofile sind mit einem **KEGELMANTEL-FREISCHLIFF** versehen.
No shims necessary. All HORN thread profiles are manufactured with **full ground radial clearance**.

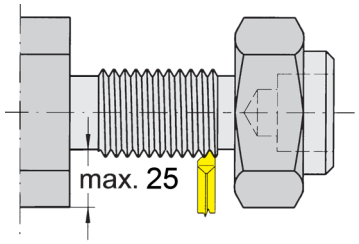

Besonders geeignet für „hinter Bund“ Bearbeitung.
Suitable for threading behind a shoulder.

GEWINDEDREHEN (außen) Teilprofil
THREADING (external) Partial profile

WENDESCHNEIDPLATTE Typ
INDEXABLE INSERT Type

229
Metrisches ISO-Gewinde
Metric ISO thread

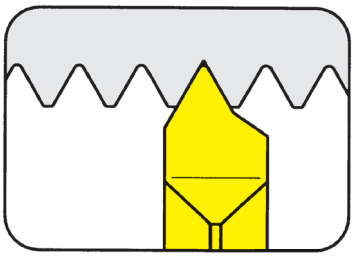

Steigung	Pitch	1,0 - 2,5 mm

präzisionsgeschliffen
precision ground

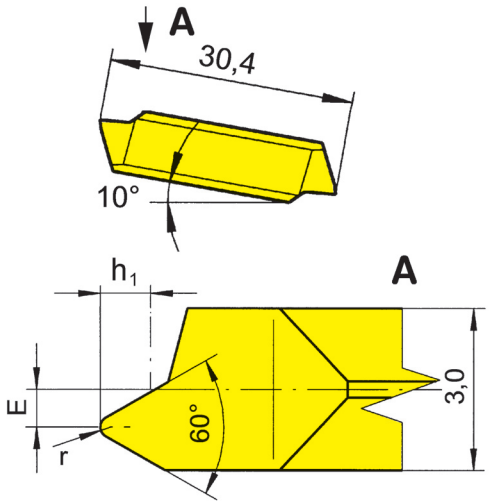

R = rechts wie gezeichnet
R = right hand version shown

L = links spiegelbildlich
L = left hand version

Wechselgenauigkeit
Länge ± 0,025 mm
Indexability length ± 0,025 mm

H

Bestellnummer Part number	P	r	E	h_1	Größe Size	TN35	TI25	TA45
R/L229.0610.01	1,00	0,12	0,8	0,61	03 / 04	▲/Δ		
R/L229.0712.01	1,25	0,15	0,8	0,77		▲/Δ		
R/L229.0915.01	1,50	0,20	0,7	0,92		▲/▲		
R/L229.1017.01	1,75	0,25	0,5	1,07		▲/▲		
R/L229.1220.01	2,00	0,25	0,5	1,23		▲/Δ		
R/L229.1525.01	2,50	0,35	0,3	1,53		▲/▲		

▲ ab Lager / on stock Δ 4 Wochen / 4 weeks
● Haupteinsatzbereich / main recommendation
o bedingt einsetzbar / alternative recommendation
unbeschichtete HM-Sorten / uncoated grades
beschichtete HM-Sorten / coated grades
bestückt/Cermet / brazed/Cermet

P	•		
M	•		
K	•		
N	•		
S	•		
H			

Abmessungen in mm
Dimensions in mm

HM-Sorten
Carbide grades

Ausführung R oder L angeben
State R or L version

Keine Unterlegplatte erforderlich. Sämtliche HORN-Gewindeprofile sind mit einem **KEGELMANTEL-FREISCHLIFF** versehen.
No shims necessary. All HORN thread profiles are manufactured with **full ground radial clearance**.

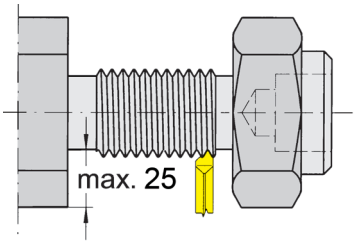

Besonders geeignet für „hinter Bund“ Bearbeitung.
Suitable for threading behind a shoulder.

GEWINDEDREHEN (außen) Vollprofil
THREADING (external) Full profile

WENDESCHNEIDPLATTE Typ
INDEXABLE INSERT Type

N229
Whitworth Rohrgewinde
Whitworth pipe thread

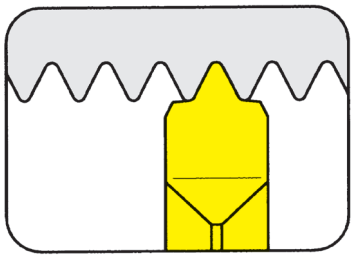

Gang pro Zoll	Threads per inch	28 - 11

präzisionsgeschliffen
precision ground

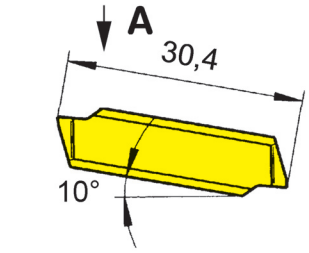

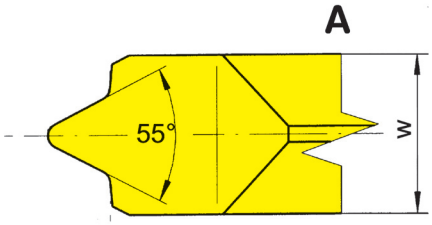

Wechselgenauigkeit
Länge ± 0,025 mm
Indexability length ± 0,025 mm

H

Bestellnummer Part number	Gang/Zoll Threads per Inch	w	Größe Size	TN35	TI25	TA45
N229.5511.02	11	3,5	03 / 04	▲		Δ
N229.5514.02	14	3,0	03 / 04	▲		▲
N229.5519.02	19			▲		
N229.5528.02	28			▲		

▲ ab Lager / on stock Δ 4 Wochen / 4 weeks
● Haupteinsatzbereich / main recommendation
o bedingt einsetzbar / alternative recommendation
unbeschichtete HM-Sorten / uncoated grades
beschichtete HM-Sorten / coated grades
bestückt/Cermet / brazed/Cermet

P	•		•
M	•		•
K	•		•
N	•		•
S	•		•
H			

Abmessungen in mm
Dimensions in mm

HM-Sorten
Carbide grades

Keine Unterlegplatte erforderlich. Sämtliche HORN-Gewindeprofile sind mit einem **KEGELMANTEL-FREISCHLIFF** versehen.
No shims necessary. All HORN thread profiles are manufactured with **full ground radial clearance**.

Wendeschneidplatten sind in **rechten und linken** Klemmhaltern verwendbar.
Indexable inserts can be used in **right and left hand** toolholders.

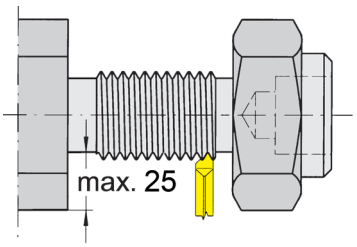

Besonders geeignet für „hinter Bund“ Bearbeitung.
Suitable for threading behind a shoulder.

ABSTECHEN
PARTING OFF

WENDESCHNEIDPLATTE Typ
INDEXABLE INSERT Type

229/S229
mit Spanformrille
with chip former

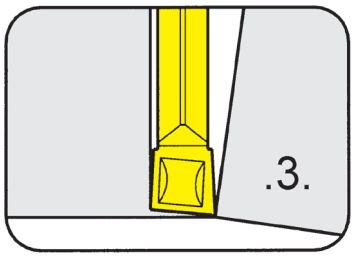

Stechtiefe bis	Depth of groove up to	25,0 mm
Stechbreite	Width of groove	3,0 - 4,0 mm

präzisionsgesintert
precision sintered

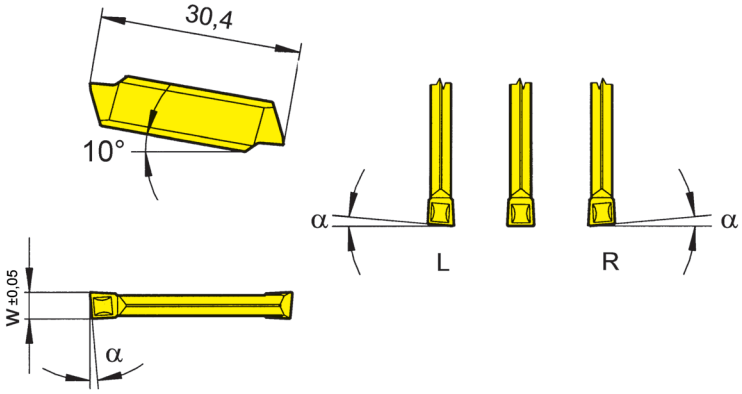

Wechselgenauigkeit
Länge ± 0,04 mm
Indexability length
± 0,04 mm

R = rechts wie gezeichnet
R = right hand version shown

L = links spiegelbildlich
L = left hand version

H

Bestellnummer Part number	w	α	Größe Size
R/L229.5300.31	3	5°	03
R/LS229.0530.32		5°	
S229.0300.32		0°	
R/LS229.0540.32	4	5°	03 / 04
S229.0400.32		0°	

	MG12	H54	TN32	TN35	TI22	TI25	TF45	AS62
	▲/▲		▲/▲	▲/▲		▲/▲		▲/▲
			▲/▲	▲/▲		▲/▲	▲/▲	▲/▲
	▲	▲	▲	▲	Δ	▲	▲	▲
			Δ/▲			▲/▲	▲/▲	▲/Δ
		▲	▲	▲	Δ	▲	▲	▲
P	o	•	•	•	•	•	•	•
M	•	•		•		•	•	
K	•			•		•	•	
N	•			•		•	•	
S	•			•		•	•	
H								

▲ ab Lager / on stock Δ 4 Wochen / 4 weeks
● Haupteinsatzbereich / main recommendation
o bedingt einsetzbar / alternative recommendation
unbeschichtete HM-Sorten / uncoated grades
beschichtete HM-Sorten / coated grades
bestückt/Cermet / brazed/Cermet

Abmessungen in mm
Dimensions in mm

HM-Sorten
Carbide grades

Ausführung R oder L angeben
State R or L version

Hinweis:
R/L229.5300.31 **präzisionsgeschliffen**, Längenmaß 30,0 mm
Note:
R/L229.5300.31 **precision ground**, length 30,0 mm

Wendeschneidplatten sind in **rechten und linken** Klemmhaltern verwendbar.
Indexable inserts can be used in **right and left hand** toolholders.

WENDESCHNEIDPLATTE Typ
INDEXABLE INSERT Type

S229
mit Spanformung
with chip forming

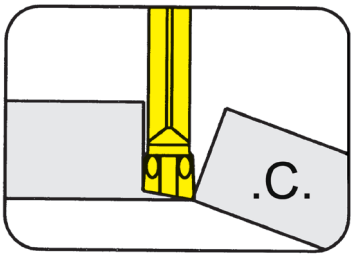

Stechtiefe bis	Depth of groove up to	25,0 mm
Stechbreite	Width of groove	3,0 - 4,0 mm

präzisionsgesintert
precision sintered

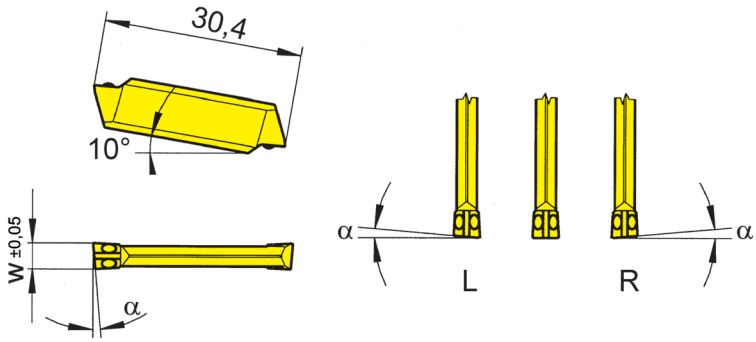

R = rechts wie gezeichnet
R = right hand version shown

L = links spiegelbildlich
L = left hand version

Wechselgenauigkeit
Länge ± 0,025 mm
Indexability length ± 0,025 mm

H

Bestellnummer Part number	w	α	Größe Size	TN35	TI25	TF45
R/LS229.0530.C0	3	5°	03	▲/▲	Δ/Δ	▲/▲
R/LS229.0830.C0		8°		▲/▲	▲/▲	▲/▲
S229.0030.C0		0°		▲	▲	▲
R/LS229.0540.C0	4	5°	03 / 04	▲/Δ	Δ/	
R/LS229.0840.C0		8°		▲/Δ	▲/	
S229.0040.C0		0°		▲	▲	

▲ ab Lager / on stock Δ 4 Wochen / 4 weeks
● Haupteinsatzbereich / main recommendation
o bedingt einsetzbar / alternative recommendation
unbeschichtete HM-Sorten / uncoated grades
beschichtete HM-Sorten / coated grades
bestückt/Cermet / brazed/Cermet

	TN35	TI25	TF45
P	•	•	•
M	•	•	•
K	•	•	•
N	•	•	•
S	•	•	•
H			

Abmessungen in mm
Dimensions in mm

HM-Sorten
Carbide grades

Ausführung R oder L angeben
State R or L version

Wendeschneidplatten sind in **rechten und linken** Klemmhaltern verwendbar.
Indexable inserts can be used in **right and left hand** toolholders.

ABSTECHEN
PARTING OFF

WENDESCHNEIDPLATTE Typ
INDEXABLE INSERT Type

S229
mit Spanformung
with chip forming

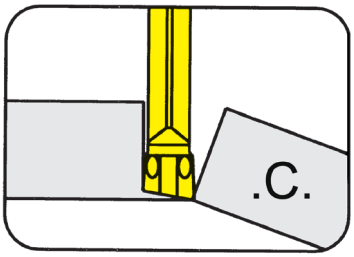

Stechtiefe bis	Depth of groove up to	25,0 mm
Stechbreite	Width of groove	3,0 - 4,0 mm

präzisionsgesintert
precision sintered

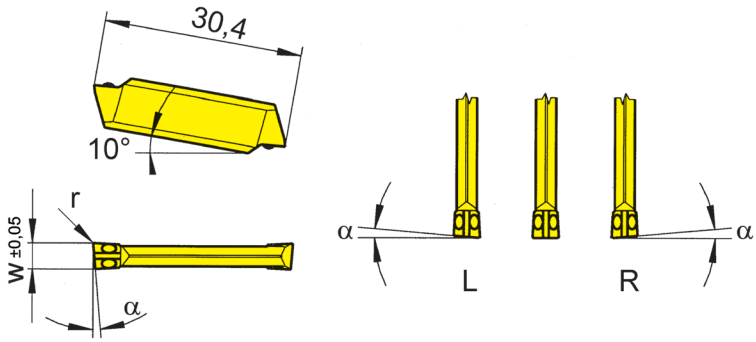

Wechselgenauigkeit
Länge ± 0,025 mm
Indexability length ± 0,025 mm

R = rechts wie gezeichnet
R = right hand version shown

L = links spiegelbildlich
L = left hand version

H

Bestellnummer Part number	w	r	α	Größe Size	TN35	TI25	TF45
R/LS229.0530.C1	3	0,15	5°	03	▲/▲	▲/Δ	
R/LS229.0830.C1			8°		▲/▲	▲/Δ	▲/▲
S229.0030.C1			0°		▲	▲	▲
R/LS229.0540.C1	4	0,15	5°	03 / 04	Δ/ ▲/Δ	Δ/Δ	
R/LS229.0840.C1			8°				
RS2290540.C1			5°				
S229.0040.C1			0°			Δ	Δ

▲ ab Lager / on stock Δ 4 Wochen / 4 weeks
● Haupteinsatzbereich / main recommendation
o bedingt einsetzbar / alternative recommendation
unbeschichtete HM-Sorten / uncoated grades
beschichtete HM-Sorten / coated grades
bestückt/Cermet / brazed/Cermet

	TN35	TI25	TF45
P	•	•	•
M	•	•	•
K	•	•	•
N	•	•	•
S	•	•	•
H			

Abmessungen in mm
Dimensions in mm

HM-Sorten
Carbide grades

Ausführung R oder L angeben
State R or L version

Wendeschneidplatten sind in **rechten und linken** Klemmhaltern verwendbar.
Indexable inserts can be used in **right and left hand** toolholders.

SCHNEIDPLATTE Typ 229
INSERT Type

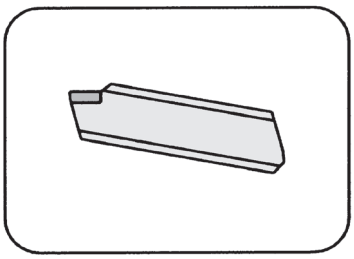

Stechtiefe bis	Depth of groove up to	18,0 mm
Stechbreite	Width of groove	3,0 - 6,0 mm

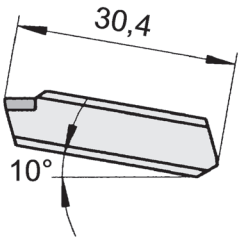

Schneidbreite 3,0 - 5,0 mm
Width 3,0 - 5,0 mm

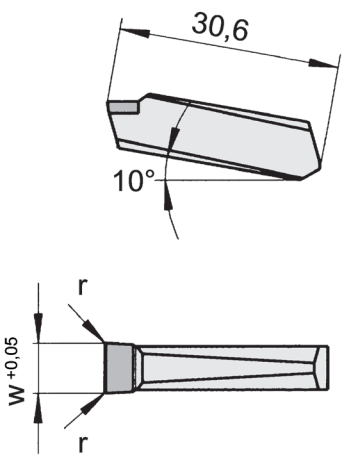

Schneidbreite 6,0 mm
Width 6,0 mm

CBN-bestückt
PCBN tipped

H

Bestellnummer Part number	w	r	Größe Size	CB10	CB50
229.0300.22.B	3	0,2	03	▲	▲
229.0300.24.B		0,4		▲	▲
229.0400.22.B	4	0,2	04	▲	Δ
229.0400.24.B		0,4		▲	▲
229.0500.22.B	5	0,2	04	Δ	Δ
229.0500.24.B		0,4		▲	▲
229.0600.24.B	6	0,4	05	Δ	Δ
229.0600.26.B		0,6			Δ

▲ ab Lager / on stock Δ 4 Wochen / 4 weeks
● Haupteinsatzbereich / main recommendation
o bedingt einsetzbar / alternative recommendation
unbeschichtete HM-Sorten / uncoated grades
beschichtete HM-Sorten / coated grades
bestückt/Cermet / brazed/Cermet

P		
M		
K		
N		
S		
H	●	●

Abmessungen in mm
Dimensions in mm

HM-Sorten
Carbide grades

Schneidplatten sind in **rechten und linken** Klemmhaltern verwendbar.
Indexable inserts can be used in **right and left** hand toolholders.

KLEMMHALTER Typ
TOOLHOLDER Type

H259
Messingbearbeitung
Machining brass

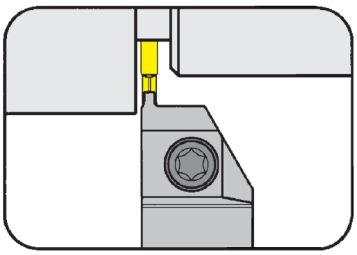

Stechtiefe bis	Depth of groove up to	18,0 mm
Stechbreite	Width of groove	3,0 - 4,0 mm

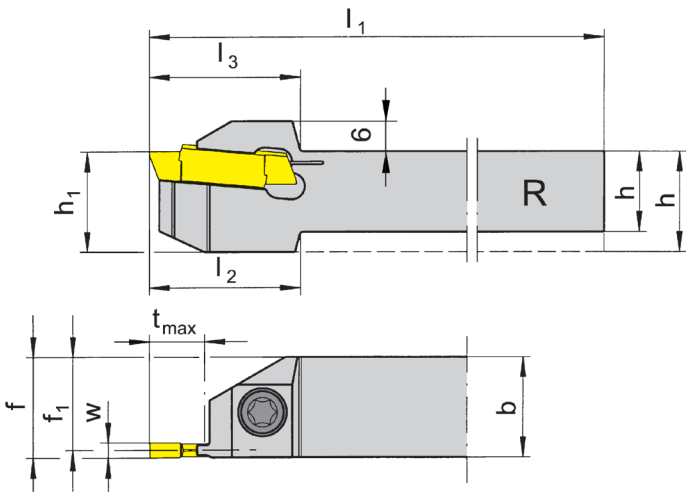

für Wendeschneidplatte
for use with Indexable insert

Typ 259
Type

R = rechts wie gezeichnet
R = right hand version shown

L = links spiegelbildlich
L = left hand version

Bestellnummer Part number	h	b	l_1	l_2	l_3	h_1	f_1	f	t_{max}	Größe Size
R/LH259.1616.03	16	16	135	30	30	20	14,55	f_1+w/2	11	03
R/LH259.2020.03	20	20		-		20	18,55			
R/LH259.2525.03	25	25		-		25	23,55			
R/LH259.1616.13	16	16	135	33	33	20	14,55	f_1+w/2	18	03
R/LH259.2020.13	20	20		-		20	18,55			
R/LH259.2525.13	25	25		-		25	23,55			

Ausführung R oder L angeben
State R or L version

w siehe WSP
w see indexable inserts

Abmessungen in mm
Dimensions in mm

Weitere Abmessungen auf Anfrage
Further sizes upon request

Das Anzugsdrehmoment der Schrauben finden Sie in den Technischen Hinweisen.
For torque specifications of the screw, please see Technical Instructions.

Ersatzteile
Spare parts

Klemmhalter Toolholder	Spannschraube Screw	TORX PLUS®-Schlüssel TORX PLUS® Wrench
R/LH259....	**6.23T25P**	**T25PQ**

WENDESCHNEIDPLATTE Typ 259
INDEXABLE INSERT Type

259
Messingbearbeitung
Machining brass

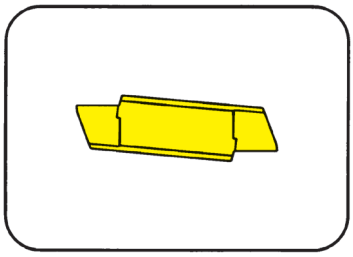

Stechtiefe bis	Depth of groove up to	18,0 mm
Stechbreite	Width of groove	3,0 - 4,0 mm

präzisionsgeschliffen
precision ground

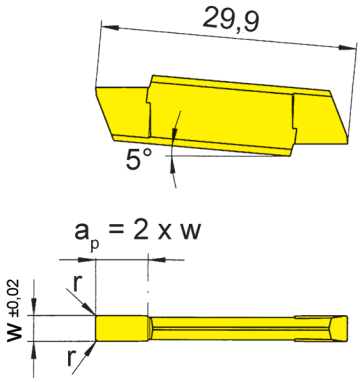

für Klemmhalter
for use with Toolholder

Typ H259
Type

Nutzbare Nebenschneidenlänge a_p
Usable length of minor cutting edge a_p

2 x w zur Messingbearbeiung (Ms58)
2 x w for machining brass (Ms58)

Wechselgenauigkeit
Länge ± 0,015 mm
Indexability length ± 0,015 mm

Bestellnummer Part number	w	r	Größe Size	MG12	TN35	TI25
259.0300.M1	3	0,15	03	Δ		
259.0300.M2		0,20		▲		
259.0400.M1	4	0,15	03	Δ		
259.0400.M2		0,20		▲		

▲ ab Lager / on stock Δ 4 Wochen / 4 weeks
● Haupteinsatzbereich / main recommendation
o bedingt einsetzbar / alternative recommendation
unbeschichtete HM-Sorten / uncoated grades
beschichtete HM-Sorten / coated grades
bestückt/Cermet / brazed/Cermet

	MG12	TN35	TI25
P	o		
M	•		
K	•		
N	•		
S	•		
H			

Abmessungen in mm
Dimensions in mm

HM-Sorten
Carbide grades

Wendeschneidplatten sind in **rechten und linken** Klemmhaltern verwendbar.
Indexable inserts can be used in **right and left hand** toolholders.

HCG - HORN Catalogue Guide

INNENBEARBEITUNG / INTERNAL GROOVING

Bohrungs-Ø Bore Ø	Artikelgruppen / Product line										
	217	209	264	S274	S223	S224	231	S229/229	S312/312	315	S316
bis / up to 8											
8 bis / up to 18											
18 bis / up to 28	•	•			•						
28 bis / up to 38	•	•				•					
ab / from 38						•		•	•	•	
Bearbeitung Machining											
Ausdrehen / Boring											
Einstechen und Längsdrehen / Grooving and turning	•	•			•	•		•	•		
Gewinde / Thread							•			•	
Profildrehen / Profiling	•	•			•	•	•	•	•	•	
Stechbreite Width of groove	0,9 - 5,3	2,0 - 3,0			1,2 - 3,0	2,0 - 6,0	2,5 - 10,0	2,5 - 10,0	1,9 - 6,3	0,5 - 5,3	
Kapitel / Chapter	**A**	**B**	**C**	**D**	**E**	**F**	**G**	**H**	**J**	**K**	**L**

AUSSENBEARBEITUNG / EXTERNAL GROOVING

Stechtiefe Depth of groove	Artikelgruppen / Product line										
	217	209	264	S274	S223	S224	231	S229/229	S312/312	315	S316
bis / up to 4	•		•	•	•	•	•	•	•	•	•
bis / up to 6			•	•	•	•	•	•	•		•
bis / up to 8			•		•	•	•	•	•		•
bis / up to 10			•		•	•	•	•			
bis / up to 14						•		•			
bis / up to 18						•		•			
bis / up to 25								•			
Bearbeitung Machining											
Einstechen / Grooving	•		•	•	•	•	•	•	•	•	•
Längsdrehen / Side turning			•	•	•	•		•	•		
Abstechen / Parting off	•		•	•	•	•		•	•		•
Gewinde / Thread			•	•			•	•		•	
Profildrehen / Profiling	•					•		•	•	•	
Stechbreite Width of groove	0,9 - 5,3	2,0 - 3,0	1,5 - 3,0	0,5 - 7,0	1,2 - 3,0	2,0 - 6,0	2,5 - 10,0	2,5 - 10,0	1,9 - 6,3	0,5 - 5,3	1,5 - 3,0
Kapitel / Chapter	**A**	**B**	**C**	**D**	**E**	**F**	**G**	**H**	**J**	**K**	**L**

Sonderwerkzeuge sind auf Anfrage erhältlich
Special tools upon request

Abmessung in mm
Dimensions in mm